# JUN-AIR®

# Compressor

**Model OF301-4M / OF301-4MD2 / OF302-4M / OF302-4MD2 / OF302-25M / OF302-25MD2 / 2xOF302-40M / 2xOF302-40MD2 / 3xOF302-40M / 3xOF302-40MD3**

**Operating manual**

**Betriebsanweisung**

**Betjeningsforskrift**

## GB - Warranty

Provided that the instructions for operation, maintenance and service have been carried out, your JUN-AIR compressor is guaranteed against faulty material or workmanship for 2 years

The air receiver is guaranteed for 5 years.

The guarantee does not cover damage caused by violence, misuse, incorrect repairs or use of unoriginal spare parts. Costs of transportation of parts/equipment are not covered by the guarantee.

JUN-AIR's Conditions for Sale and Delivery will generally apply.

JUN-AIR International A/S reserves the right to change technical specifications/constructions.

## D - Garantie

Vorausgesetzt, dass die Anweisungen für Betrieb und Wartung erfüllt sind, gewährt JUN-AIR 2 Jahre Garantie bei Material- oder Fertigungsfehlern.

Auf den Druckbehälter gewährt JUN-AIR 5 Jahre Garantie.

Ausgenommen von Garantieleistungen sind Schäden die durch Gewalt, falsche Bedienung, nicht fachgerechte Reparaturen oder durch Verwendung nicht originaler Ersatzteile verursacht wurden.

Transportkosten sind von der Garantie ausgeschlossen.

Es gelten die allgemeinen Geschäfts- und Lieferbedingungen von JUN-AIR.

JUN-AIR behält sich das Recht von technischen Änderungen vor.

## DK - Garanti

Under forudsætning af at alle betjenings- og serviceforskrifter overholdes, ydes der 2 års garanti for alle materiale- og fabrikationsfejl.

Dog ydes der 5 års garanti for beholdergennemtæring.

Garantien omfatter ikke skader, som skyldes vold, misbrug, fejlagtige reparationer eller uoriginale reservedele.

Transportomkostninger er ikke omfattet af garantien.

For Skandinavien gælder i øvrigt NL 92 Salgs- og Leveringsbetingelser.

JUN-AIR International A/S forbeholder sig retten til ændringer i tekniske specifikationer og konstruktion.

JUN-AIR®


GB

Operating manual ..... 5

DE

Betriebsanweisung ..... 11

DK

Betjeningsforskrift ..... 17

Technical specifications ..... 23
Technische Daten
Caracteristiques techniques
Detalles téchnicos
Technische gegevens
Tekniske specifikationer

Diagrams ..... 28
Zeichnungen
Dessins
Diagramas
Tekeningen
Diagrammer

Spare parts ..... 33
Ersatzteile
Pieces detachées
Piezas de recambio
Onderdelenlijst
Reservedele

# Safety

## Important - read this first!

Please read the following information and operating instructions included with this product before use. This information is for your safety and it is important that you follow these instructions. It will also help prevent damage to the product. Failure to operate the unit in accordance with the instructions or using JUN-AIR unauthorized spare parts can cause damage to the unit and could cause serious injury.

**IMPORTANT: General directions for installation**

- If the compressor is not fitted with a supply plug a circuit breaker must be incorporated in the fixed wiring.
- If this unit is supplied with a three-pin plug, connect with a properly earthed outlet only.

**CAUTION: To reduce risk of electric shock**

- Only authorized service agents should carry out service. Removing parts or attempting repairs can create an electric shock. Refer all servicing to qualified service agents.

**WARNING: To reduce risk of electrocution**

- Do not use this unit with electrical voltages other than stated on the rating plate.
- Always unplug this unit immediately after use and store in a dry place.
- Do not use this product in or near liquid or where it can fall or be pulled into water or other liquids.
- Do not reach for this product if it has fallen into liquid. Unplug immediately.
- This unit is not weatherproof. Never operate outdoors in the rain or in a wet area.

**DANGER: To reduce risk of explosion or fire**

- During spraying with combustible liquids risk of explosion may arise, particularly in closed rooms
- Do not use this product in or near explosive atmospheres or where aerosol products are being used.
- Do not pump any other gases other than atmospheric air.
- Do not pump combustible liquids or vapours with this product; do not use it in or near areas with combustible or explosive liquids or vapours.
- Do not use this unit near naked flames.

**CAUTION: To prevent injury**

- Compressed air can be dangerous; do not direct airflow at a persons head or body.
- Always keep the compressor out of reach of children.
- Never operate this product if it has a damaged power lead or plug, if it has been dropped or damaged, or if it has fallen into water. Return the product to a service centre for examination and repair.
- Keep the electrical cable away from hot surfaces.
- Ensure all openings are kept free of restriction and never place the motor on a soft surface where the openings may be blocked. Keep all openings free from dust, dirt and other particles.
- Never leave this product unattended when plugged in.
- Never insert fingers or any other objects into fans.
- This unit is thermally protected and can automatically restart when the overload resets.
- Wear safety glasses, when servicing this product.
- Use only in well ventilated areas.
- This product may only be connected to units or tools with a max. pressure higher or equal to that of the compressor.
- The surface of the compressor can get hot. Do not touch compressor motor during operation.

Failure to observe the above safety precautions could result in severe bodily injury, including death in extreme cases.

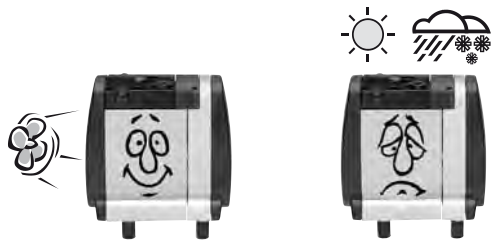

Min. 0°C/32°F • Max. 40°C/104°F

**IMPORTANT: General directions for use**

- Protect compressor against rain, moisture, frost and dust.
- The compressor is constructed and approved for a max. pressure as stated under Technical Specifications.
- Do not operate compressor at ambient temperatures exceeding 40°C/104°F or falling below 0°C/32°F.
- If the supply lead on the compressor is defective, an authorized JUN-AIR distributor or other qualified personnel must carry out the repair.

GB

# Installation

Your JUN-AIR compressor is easy to operate. Observe the instructions and you will get many years service from your compressor.

- Visually inspect unit for shipping damage, contact your supplier immediately if you think the unit may have been damaged.
- Check that the performance of the compressor matches the actual air consumption, please refer to Technical specifications.
- Check that the rating plate of the compressor corresponds with the electrical voltage offered and check that fusing is adequate.

## Placing

Place the compressor in a dustfree, dry and cool, yet frostfree room.

Sufficient cooling from the surroundings is important.

- Ambient temperature: 0°C - 40°C, 32°F - 104°F
- Relative humidity: Max 90%

Mount the two distance bolts (1) on the back of the cabinet to ensure sufficient ventilation.

## Installation

**Note!**
**This product must be connected to a power supply branch protected by a fuse or circuit breaker with a rating of not less than 20 A, in order to comply with the essential requirements of the EMC directive 89/336/EEC.**

- Mount the drain bottle (2) ) visibly outside the cabinet and mount the hose at the back of the cabinet (3).
- Connect the cable at the back of the cabinet(5).
- Plug the compressor into a standard outlet switch.
- Connect equipment at the back of the cabinet (4).
- The front wheels are delivered with brakes. Brake the wheels before starting the compressor (6).

## Thermo switch

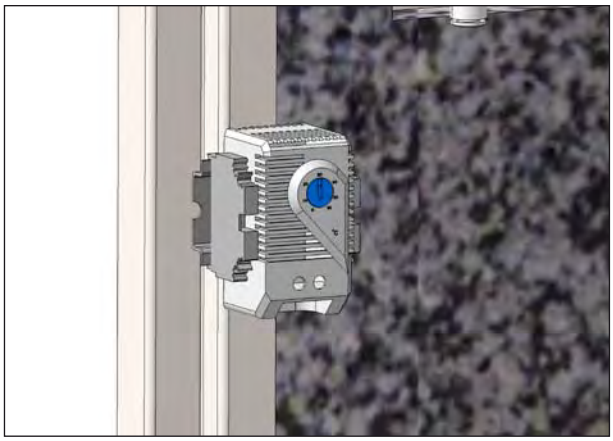

The fans are controlled by a Stego thermo switch adjusted to 30°C from the factory – do not alter this setting. Check that the setting is correct and adjust if necessary.

The fans will start when the temperature inside the cabinet exceeds 30°C and will run continuously until the temperature drops below 30°C.

# Operation

- If the compressor has been stored at an extremely low temperature, allow it to heat to room temperature before switching it on.
- The cut-in and cut-out pressure is preset from the factory and it is normally not necessary to change this.

  However, if it is necessary to change the preset settings, the instructions of this manual shall be followed carefully.
- All AC compressors are designed for 100% duty but 50% operation is recommended to prolong the lifetime.
- The fans on the back of the cabinet will start when the temperature exceeds 30°C. It will run continuously even if the compressor may have switched of until the temperature is below 30°C again.
- Do not lubricate the oil-less motor with oil, as it will destroy important components.

GB

**Start**

Start the compressor with the green button.

The green lamp for compressor in operation is now alight.

Read the outlet pressure on the pressure gauge.

Adjust the pressure on the regulator.

Read the receiver pressure on the pressure gauge.

The green lamp is alight when the fans are in operation.

Read on the hour counter the elapsed service time.

If the compressor does not start, there might be pressure in the receiver. The compressor will automatically start when the pressure drops.

The compressor will automatically stop when the preset cut-out pressure is reached.

**Stop**

Turn off the compressor with the green button.

The green light for compressor in operation switches off.

# Maintenance

To ensure a long lifetime of the compressor, it is important that inspection and maintenance is carried out regularly as described in the following.

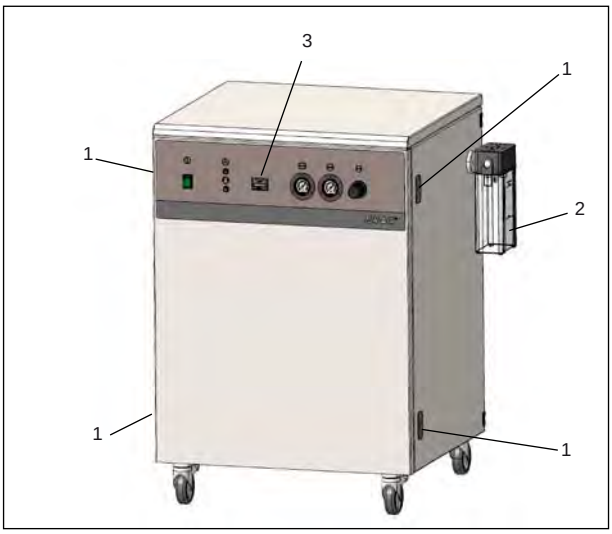


Read the elapsed operation time on the hour counter.

## Opening of cabinet

Turn the 4 locks clockwise with a screwdriver or sim. to open the cabinet.

## Preventive maintenance

| | Activity | Weekly | Monthly | Once a year or every 2000 h |
|---|---|---|---|---|
| a | Drain condensate | ● | | |
| b | Check filter regulator | | | ● |
| c | Check for leaks | | ● | |
| d | Clean the unit | | ● | |
| e | Check safety valve | | | ● |
| f | Check inlet filter | | | ● |
| g | Check non-return valve | | | ● |
| h | Check fans | ● | | |
| i | Check dryer | | ● | |

**a) Drain condensate**

If drain bottle is installed, empty when necessary. (2).

**b) Check outlet filter**

Check and change the filter and filter element in accordance with the instructions in "Installation and maintenance instructions" for the filter in question.

**c) Check for leaks**

Check motor, hoses and equipment for leaks. Check the pumping time.

**d) Clean the unit**

Clean the unit when needed with a soft, damp cloth. If necessary, use paraffin to remove adhesions. Dust and dirt prevent cooling.

**e) Check the safety valve**

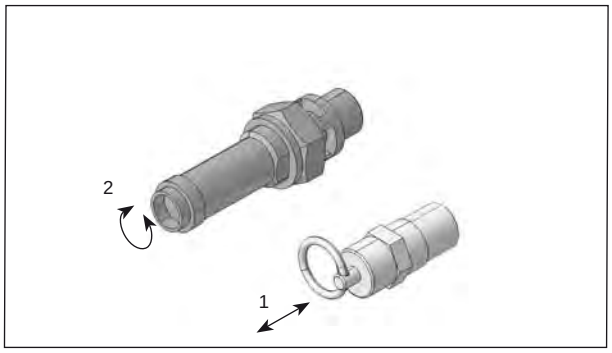


Check the safety valve with pressure in the receiver. The safety valve is operated by pulling the ring (1) or turning the screw (2) depending on the valve type.

**f) Check intake filter**

Check the intake filter regularly. Change the filter once a year or every 2000 operation hours.

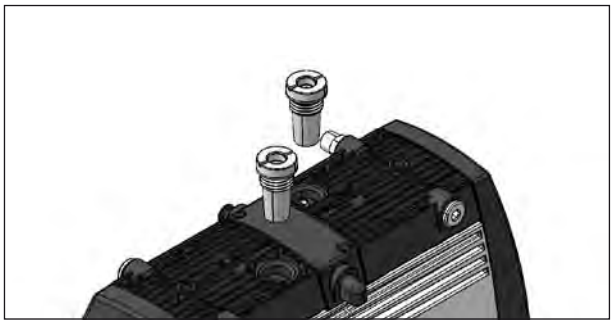

Dismount the filter with a coin e.g.

**g) Check the non-return valve**

Turn off the compressor on the mains switch and pull out the plug.

Empty the receiver for compressed air by operating the safety valve. When the receiver is empty, the reading of the pressure gauge is 0 bar.

Dismount the non-return valve from the receiver.

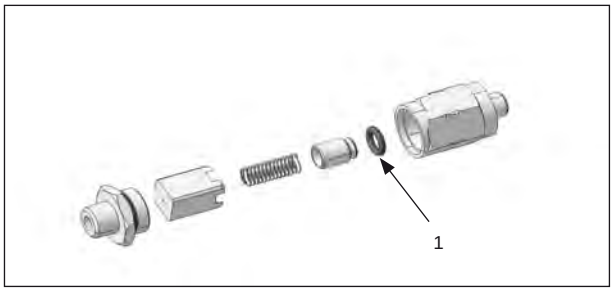


Disassemble the non-return valve and remove the O-ring (1) part no. 6243000 from the piston.

Clean the non-return valve.

Mount a new O-ring and re-assemble the non-return valve.

Re-install the non-return valve.

**h) Check the fans**

Check that the fans at the back of the cabinet work. They will start when the temperature exceeds 30°C and will run continuously until the temperature falls below 30°C.

**i) Check dryer**

If a dryer is installed refer to the operating manual for the dryer.

# Service

Please note that all service must be carried out by a qualified person.

## Adjustment of pressure switch

The working presure has ben preset from the factory, and it is normally not necessary to change this.

However, if it is necessary to change the preset settings, the instructions mentioned below should be followed carefully.

**Warning!**

**The compressor is constructed and approved for a max. pressure as stated under Technical Specifications - do not adjust to a higher pressure.**

**Higher working pressure will reduce the lifetime of the compressor.**

The compressor will stop at max. pressure (stop pressure) and start again at min. pressure (start pressure). The difference between max. and min. pressure is the differens pressure.

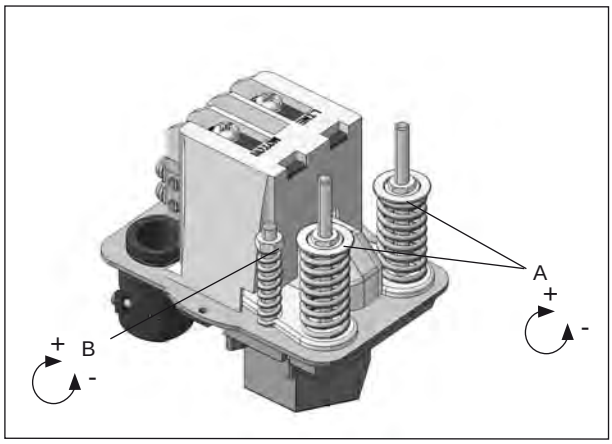


Unscrew the lid of the pressure switch. Adjust max. pressure adjusting the two springs marked A (clockwise: higher pressure). Adjust the two springs identically.

Adjust the differens pressure adjusting the spring marked B (clockwise: higher differens pressure, lower start pressure.

## Test of pumping time

The pumping time indicates the condition of the compressor.

1. Check that there are no leaks in the system.
2. Empty the air receiver of compressed air so that the pressure gauge shows 0 bar.
3. Close the filter regulator and check that the drain valve is closed.
4. Start the compressor and note the time it takes until it is turned off again by the pressure switch. Check that the pumping time agrees with the technical specifications for the actual compressor system.

Please note that the pumping time in this manual is given for 0 to max pressure. Deviations from this result in deviating results.

**Important!**

**Always test the pumping time when cold. If the compressor is warm, the pumping time will be considerably longer.**

## Fault finding and repair

**Important**

**Switch off and isolate from electrical supply before removing any parts from the compressor. Empty air receiver of air before performing any operation on the compressors' pressure system.**

**1. Compressor does not start**

a. The air receiver is pressurized. The motor will start when the pressure has dropped to the preset start pressure. Empty the receiver.

b. Check that the mains supply agrees with the motor label.

c. No power from mains. Check fuses and plug.

d. Bad connection or broken cable.

e. The motor is overheated and the thermal protection has switched it off. When cooled the motor will turn on automatically. Go to section 5.

f. The compressor has not been unloaded and there is back pressure on the piston. Ensure that the compressor is unloaded each time it stops.

g. The motor is blocked.

h. Defective capacitor.

**2. The compressor makes a buzzing sound but does not start**

a. Leaky non-return valve. Dismount the pressure pipe and check if air leaks from the non-return valve. Clean and replace.

b. The motor is blocked.

**3. The compressor runs but the pressure does not increase**

a. Intake filter clogged. Replace.

b. Non-return valve is clocked. Clean or replace.

c. Leaks in fittings, tubes or pneumatic equipment. Check with soapy water or by letting unit stay over night disconnected from mains. Pressure drop should not exceed 1 bar.

d. Check the piston gaskets. Replace if necessary.

e. Defective valve plate. Contact your JUN-AIR distributor.

**5. The motor gets very hot**

a. The ambient temperature is too high. If the motor is installed in a cabinet sufficient ventilation must be ensured.

b. Leaks in fittings, tubes or pneumatic equipment. Check with soapy water or by letting unit stay over night disconnected from mains. Pressure drop should not exceed 1 bar.

c. The compressor is overloaded.

**6. The compressor runs even if no air is tapped**

a. Leaks in fittings, tubes or pneumatic equipment. Check with soapy water or by letting unit stay over night disconnected from mains. Pressure drop should not exceed 1 bar.

**7. The compressor does not start at min pressure or does not stop at max pressure.**

a. Defective pressure switch. Replace.

GB

GB

## Pressure vessel

| | | |
|---|---|---|
| **Pressure tested at:** | 4-25 litre: | **24 bar** |
| | 40-50 litre: | **18.3 bar** |

**Directions for use**

| | |
|---|---|
| Application | Receiver for compressed air. |
| Receiver specifications | See name plate. |
| Installation | Tubes, etc. must be installed with suitable materials. |
| Placement | Observe the working temperature of the receiver. |
| | Ensure sufficient room for inspection and maintenance. |
| | The receiver must be kept in a horizontal position. |
| Corrosion protection | The surface treatment must be maintained as required. |
| | Internal inspection at least every 5 years. |
| | Drain condensate at least once a week. |
| Alternation/repair | No welding must be made on pressurised parts. |
| Safety valve | Ensures that PS will not be exceeded. |
| | Never adjust to a higher pressure than PS. |
| | The capacity of the valve must be calculated in accordance with the volume of air supplied by the compressor. |
| | (PS = Maximum working pressure of the receiver) |

## Declaration of Conformity

NOTE: The declaration of conformity is only valid for units operating at 230 V/50 Hz, 3x400 V/50 Hz, 12 V DC or 24 V DC.

The manufacturer, JUN-AIR International A/S, declares that the products mentioned in this manual are in conformity with:

- 87/404/EEC - 90/488/EEC - 93/68/EEC Council Directive relating to Simple Pressure Vessels
- 98/37/EC Machinery Directive
- 89/336/EEC EMC Directive
- 73/23/EEC Low Voltage Directive

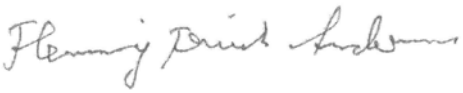

Flemming Frisch Andersen
Test & Certification Administrator

# Sicherheit

## Wichtig - Bitte lesen Sie die nachfolgenden Hinweise

Diese Informationen dienen Ihrer Sicherheit und beugen Beschädigungen an dem erworbenen Gerät vor. Bei Nichtbeachtung der folgenden Anweisungen sowie der Verwendung nicht originaler JUN-AIR Ersatzteile können Verletzungen und Sachschäden entstehen.

**WICHTIG: Generelle Installationshinweise**

- Sollte der Kompressor ohne Netzstecker installiert werden, so ist ein Leistungstrennschalter in die Zuleitung zu integrieren.
- Sollte das Gerät mit einem dreipoligen Stecker ausgestattet sein, schließen Sie den Kompressor bitte nur an geerdete Steckdosen an.

**VORSICHT! Gefahr durch elektrischen Schlag**

- Bauen Sie das Gerät nicht auseinander! Eine Zerlegung bzw. versuchte Reparatur am Gerät kann einen elektrischen Schlag verursachen. Lassen Sie die Wartung nur von qualifizierten Technikern durchführen.

**WARNUNG! Zerstörung des Gerätes durch elektrischen Schlag**

- Der Motor darf nur an Installationen angeschlossen werden, deren Spannung und Frequenz mit den Angaben auf dem Typenschild des Motors übereinstimmen.
- Bei längerem Nichtgebrauch empfiehlt es sich, den Netzstecker zu ziehen und den Kompressor stets trocken zu lagern.
- Der Motor muss so platziert werden, dass er nicht versehentlich ins Wasser oder in andere Flüssigkeiten fallen bzw. gelangen kann.
- Sollte der Motor dennoch mit Wasser oder anderen Flüssigkeiten in Berührung kommen, muss der Netzstecker sofort gezogen werden.
- Der Kompressor darf nicht in nasser Umgebung oder im Regen in Betrieb genommen werden.

**ACHTUNG! Gefahr von Explosionen oder Feuer**

- Sollte eine feuergefährliche Flüssigkeit versprüht werden, besteht die Gefahr von Feuer oder Explosion, besonders in geschlossenen Räumen.
- Der Motor darf nicht in oder in der Nähe explosiver Atmosphären eingesetzt werden, dort wo z. B. Aerosole (Spray) benutzt wird.
- Es darf ausschließlich atmosphärische Luft komprimiert werden.
- Der Kompressor darf nicht zum Komprimieren brennbarer Flüssigkeiten oder Dämpfe eingesetzt werden. Auch darf das Gerät nicht in der Nähe von Orten eingesetzt werden, wo feuergefährliche oder explosive Flüssigkeiten oder Dämpfe bestehen können.
- Der Motor darf nicht in Feuernähe eingesetzt werden.

**VORSICHT: Verletzungen verhindern**

- Richten Sie den Luftstrom niemals direkt auf den Körper.
- Stellen Sie den Kompressor außerhalb der Reichweite von Kindern auf.
- Schalten Sie das Gerät keinesfalls ein, wenn das Stromkabel oder der Stecker beschädigt sind, wenn es äußerlich deformiert ist, wenn es ins Wasser gefallen ist oder nicht die entsprechende Leistung erbringt. In diesen Fällen ist eine sachgemäße Prüfung und Reparatur durch autorisierte Servicefirmen erforderlich.
- Das Stromkabel darf nicht auf beheizte Oberflächen verlegt werden.
- Die Luftzufuhr muss stets gewährleistet sein, das heißt, die Ansaugöffnungen dürfen nicht blockiert werden. Reinigen Sie diese - falls erforderlich - von Zeit zu Zeit von Staub, Fusseln oder anderen Fremdgegenständen.
- Der Kompressor darf nicht unbeaufsichtigt in Betrieb genommen werden.
- Greifen Sie nicht in die Öffnungen des Gerätes und sorgen Sie dafür, dass keine Gegenstände dort hineingelangen können. Die Öffnungen dürfen nicht blockiert werden.
- Das Gerät verfügt über einen Thermo-Schutzschalter, der das Gerät automatisch abschaltet, sofern die zulässige Betriebstemperatur überschritten wird. Sobald sich die Temperatur des Kompressors reduziert hat, erfolgt automatisch ein Neustart.
- Das Tragen von Sicherheitsbrillen während des Betriebes ist vorgeschrieben.
- Kompressor nur in ausreichend belüfteten Umgebungen einsetzen.
- Benutzen Sie keine Werkzeuge oder Zubehörteile, ohne vorher den jeweils maximalen Höchstdruck zu prüfen und entsprechend abzustimmen.
- Der Kompressormotor entwickelt eine hohe Betriebstemperatur. Um Verletzungen zu vermeiden, darf der Kompressor deshalb während des Betriebes nicht berührt werden.

Die Nichtbeachtung der oben genannten Sicherheitsanweisungen kann zu schweren körperlichen Verletzungen führen, im Extremfall sogar zum Tod!

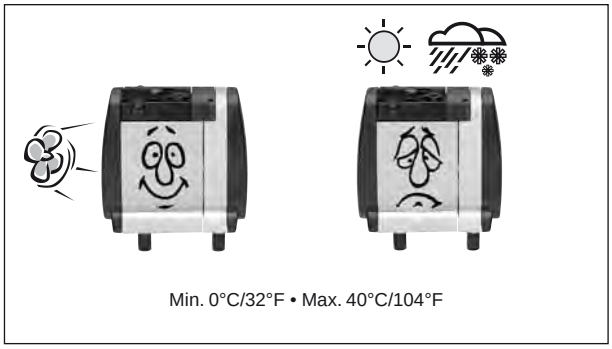


**WICHTIG: Generelle Bedienungshinweise**

- Schützen Sie den Kompressor vor Feuchtigkeit, Regen, Frost und Staub und setzen Sie das Gerät ausschließlich in gut belüfteten Räumen ein.
- Der Kompressor ist ausgelegt bis zu einem maximalen Druck wie in den Tabellen "Technical Specifications".
- Die Umgebungstemperatur des Kompressors darf maximal 40°C betragen und 0°C nicht unterschreiten.
- Sollte das Netzkabel defekt sein, muss die Reparatur von einem geschulten Elektriker bzw. von einer autorisierten Service-Firma durchgeführt werden.

DE

# Installation

Ihr JUN-AIR Kompressor ist mit wenigen Handgriffen einsatzbereit. Beachten Sie die nachfolgenden Hinweise und der Kompressor wird Ihnen viele Jahre gute Dienste leisten.

- Überprüfen Sie die Lieferung auf evtl. Beschädigungen. Sollte das Gerät beschädigt sein, informieren Sie bitte Ihren Lieferanten.
- Stellen Sie, mit Hilfe der technischen Spezifikationen, sicher, dass die Leistung des Kompressors für die gedachte Anwendung ausreichend ist.
- Überprüfen Sie, ob Spannung und Frequenz auf dem Typenschild, mit der Spannungsversorgung vor Ort übereinstimmen.

DE

## Aufstellung

Platzieren Sie den Kompressor in einem staubfreien, kühlen und trockenen Ort.

Ausreichende Belüftung des Gehäuses ist wichtig.

- Umgebungstemperatur: 0°C - 40°C
- Relative Luftfeuchtigkeit: max. 90%

Befestigen Sie die Abstandsbolzen (1) an der Rückseite des Schranks um für ausreichende Luftzirkulation zu sorgen.

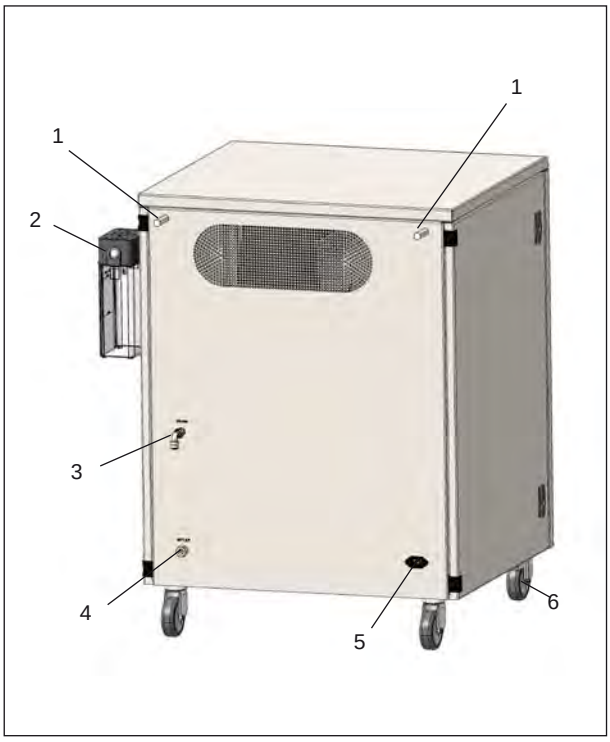


## Installation

**Hinweis!**
**Dieses Produkt muss, um die Anforderungen der EMC Richtlinie 89/336/EEC zu erfüllen, an eine Spannungsversorgung mit einer Sicherung oder einem Leistungstrennschalter von mind. 20 A angeschlossen werden.**

- Befestigen Sie die Kondensatsammelflasche (2) sichtbar an der Außenseite und verbinden Sie den Schlauch mit dem Kondensatausgang (3).
- Verbinden Sie das Netzkabel mit der Steckdose (5) an der Rückseite des Gerätes.
- Schließen Sie das Netzkabel an eine geerdete Steckdose an.
- Schließen Sie die Verbraucherleitung am Luftausgang an (4).
- Die vorderen Rollen sind mit Bremsen ausgestattet. Blockieren Sie die Bremsen bevor Sie den Kompressor einschalten (6).

## Thermoschalter

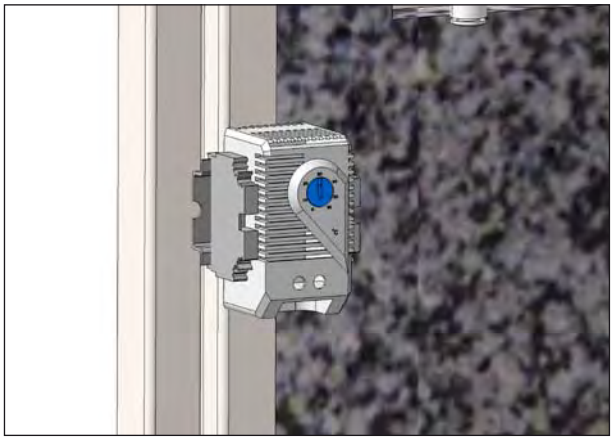

Die Lüfter werden über einen Thermoschalter gesteuert. Der Schalter ist auf 30°C eingestellt. Verändern Sie diese Einstellung nicht. Kontrollieren Sie die Einstellung und korrigieren Sie sie gegebenfalls.

Die Lüfter werden ab 30°C eingeschaltet und bleiben so lange in Betrieb, bis die Temp. auf unter 30°C abfällt.

# Betrieb

- Nach extrem kalter Lagerung oder Transport, bitte den Kompressor vor dem Einschalten auf Raumtemperatur erwärmen lassen.
- Der Ein- und Ausschaltdruck des Kompressors ist voreingestellt. Eine Änderung der Einstellung ist nicht notwendig.

  Sollten die Werte dennoch verändert werden müssen, befolgen Sie bitte die Anweisungen in dieser Anleitung.
- Alle ölfreien AC Kompressoren sind für 100 % Dauerbetrieb ausgelegt. Eine Einschaltdauer von 50 % wird empfohlen um eine optimale Lebensdauer zu erzielen.
- Die Lüfter des Schallschutzgehäuses schalten sich automatisch ab 30°C ein, und bleiben so lange im Betrieb bis die Temperatur unter 30°C sinkt.
- Den ölfreien Kompresssor nicht mit Öl schmieren. Dies würde Komponenten des Gerätes zerstören.

**Start**

Durch Betätigen des grünen Tasters starten Sie den Kompressor.

Die grüne Lampe für den Kompressorbetrieb leuchtet jetzt.

Der Ausgangsdruck kann vom Manometer abgelesen werden.

Der Ausgangsdruck wird über den Druckregler eingestellt.

Der Kesseldruck kann vom Manometer abgelesen werden.

Die grüne Lampe leuchtet sobald sich die Lüfter einschalten.

Die Betriebsstunden zur Ermittlung der Serviceintervalle werden am Stundenzähler abgelesen.

Sollte der Kompressor nicht starten, befindet sich evtl. noch ausreichend Vorratsdruck im Behälter. Bei weiterem Druckabfall schaltet sich der Kompressor automatisch ein.

Der Kompressor schaltet sich bei Erreichen des Endruckes automatisch ab.

**Stop**

Durch Betätigen des grünen Tasters schalten Sie den Kompressor aus.

Die grüne Kontrollleuchte für den Betrieb erlischt.

DE

# Wartung

Um eine lange Lebensdauer zu gewährleisten ist es wichtig, dass regelmäßige Wartung und Überprüfung durchgeführt werden.

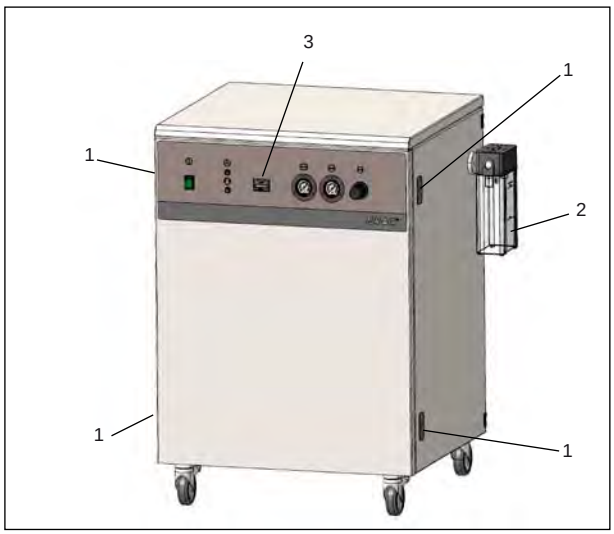


Die Betriebstunden könnnen am Stundenzähler abgelesen werden.

## Öffnen des Schallschutzschranks

Drehen Sie die 4 Verschlüsse (1) im Uhrzeigersinn, um das Kabinett zu öffnen.

## Vorbeugende Wartungsmaßnahmen

| | Maßnahme | Wöchentlich | Monatlich | Jährlich oder nach 2000 Betriebsstunden |
|---|---|---|---|---|
| a | Kondensat ablassen / ausleeren | ● | | |
| b | Filterdruckregler überprüfen | | | ● |
| c | Auf Undichtigkeiten überprüfen | | ● | |
| d | Kompressor reinigen | | ● | |
| e | Sicherheitsventil überprüfen | | | ● |
| f | Ansaugluftfilter überprüfen | | | ● |
| g | Rückschlagventil überprüfen | | | ● |
| h | Lüfterfunktion überprüfen | ● | | |
| i | Trockner überprüfen | | ● | |

**a) Kodensat entleeren**

Auffangflasche entleeren, wenn diese voll ist (2).

**b) Filterdruckregler überprüfen**

Überprüfen und wechseln Sie gegebenfalls die in Frage kommenden Filterelemente, wie in den separat mitgelieferten Bedienungsanleitungen beschrieben.

**c) Auf Undichtigkeiten überprüfen**

Überprüfen Sie sämtliche Druckschläuche und die nachgeschalteten Geräte auf Undichtigkeiten. Überprüfen Sie die Pumpzeit des Kompressors.

**d) Kompressor reinigen**

Reinigen Sie den Kompressor mit einem weichem und feuchtem Tuch. Evtl. Anhaftungen sind mit Reinigungsöl zu enfernen. Beachten Sie, dass Staub und Schmutz die Kühlung des Kompressors beeinträchtigt.

**e) Sicherheitsventil überprüfen**

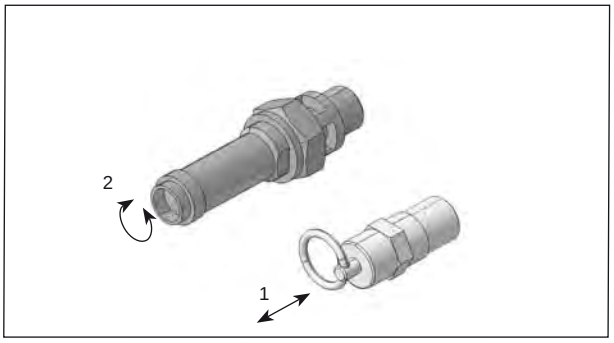


Das Sicherheitsventil wird bei Betriebsdruck des Behälters geprüft. Hierzu ziehen Sie an dem Ring (1) oder drehen Sie an der Rändelschraube (2), bis Luft abströmt. Vorsicht! Gesicht und Körper vom Sicherheitsventil abwenden!

**f) Luftfilter überprüfen**

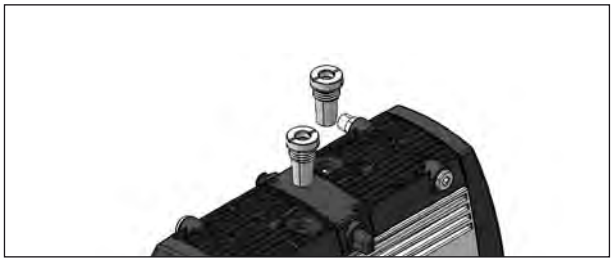

Überprüfen Sie regelmäßig die Ansaugluftfilter. Wechseln Sie die Filter alle 2000 Betriebsstunden oder 1 x jährlich.

Zum lösen der Luftfilter ist eine Münze geeignet.

**g) Rückschlagventil überprüfen**

Schalten Sie den Kompressor aus und ziehen Sie den Netzstecker.

Lassen Sie den Druck aus dem Kessel vollständig ab, indem Sie das Sicherheitsventil lüften. Der Druck ist vollständig abgelassen, wenn das Manometer 0 bar anzeigt.

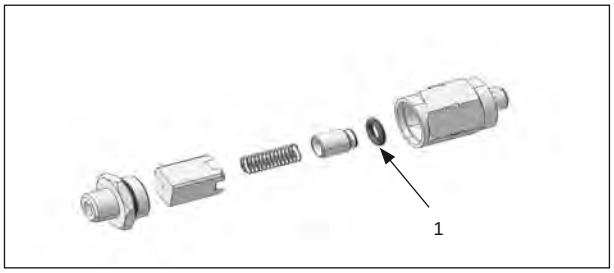


Demontieren Sie das Rückschlagventil und entfernen Sie den O-Ring (1) Art.Nr.: 6243000 von dem Ventilkolben.

Montieren Sie einen neuen O-Ring, bauen Sie das Rückschlagventil zusammen und montieren es wieder.

**h) Lüfterfunktion überprüfen**

Führen Sie eine Sichtkontrolle an der Rückseite des Kabinetts durch, um die Funktion der Lüfter zu überprüfen.

Die Lüfter starten bei einer Temperatur von 30°C und bleiben eingeschaltet bis diese Temp. wieder unterschritten wird.

**i) Trockner überprüfen**

Ist der Kompressor mit einem Trockner ausgestattet, lesen Sie bitte die separat mitgelieferte Bedienungsanweisung.



DE

# Service

Beachten Sie, dass alle Servicearbeiten von qualifiziertem Personal durchgeführt werden müssen.

## Druckschalter einstellen

Der Betriebsdruck ist vom Werk voreingestellt. Eine Veränderung der Werte ist normalerweise nicht notwendig.

Sollte dies dennoch notwendig sein, befolgen Sie bitte die folgenden Hinweise.

**Achtung!**

**Der Kompressor ist auf einen max. Druck eingestellt und überprüft worden, der mit den technischen Daten des jeweiligen Kompressors übereinstimmt. Erhöhen Sie nicht den max. Druck.**

**Ein höherer Betriebsdruck wird die Lebenserwartung des Kompressors reduzieren.**

Der Kompressor schaltet bei Erreichen des max. Druckes (Abschaltdruck) ab und startet bei min. Druck (Einschaltdruck). Die Differenz zwischen Abschaltdruck und Einschaltdruck ist der Differenzdruck.

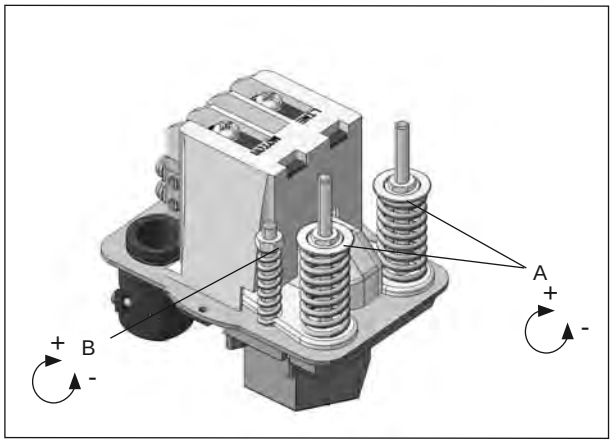


Lösen Sie die beiden Befestigungsschrauben der Druckschalterabdeckung. Um den max. Druck einzustellen, drehen Sie die beiden Einstellschrauben A gleichmäßig (im Uhrzeigersinn: höherer Abschaltdruck).

Der Differenzdruck wird an der Einstellschraube B eingestellt. ( Im Uhrzeigersinn: höherer Differenzdruck - geringerer Einschaltdruck).

## Pumpzeit überprüfen

Die Pumpzeit ist ein Hinweis auf die Leistungsfähigkeit des Kompressors.

1. Stellen Sie sicher, dass sich keine Undichtigkeiten im System befinden.

2. Lassen Sie die Luft aus dem Druckbehälter abströmen.

3. Schließen Sie den Filterdruckregler und den Kondensatablasshahn.

4. Starten Sie den Kompressor und notieren Sie die Zeit bis zum selbsttätigen Abschalten des Kompressors. Überprüfen Sie die aufgenommene Zeit mit der Angabe in den technischen Spezifikationen.

**Wichtig!**

**Messen Sie die Pumpzeit, wenn der Kompressor kalt ist. Ein auf Betriebstemperatur erwärmter Kompressor weist längere Pumpzeiten auf.**

## Fehlersuche und Reparatur

**Wichtig!**

**Das Gerät vor jeder Reparatur ausschalten und den Netzstecker ziehen. Der Kessel muss bei jeder Reparatur drucklos sein.**

**1. Kompressor startet nicht**

a. Der Behälter steht unter Druck. Kompressor startet erst bei Druckabfall bis zum Einschaltdruck - Druck ablassen.

b. Stellen Sie sicher, dass die Stromversorgung mit den Angaben auf dem Typenschild übereinstimmt.

c. Strom liegt nicht an. Überprüfen Sie Netzstecker und Sicherungen.

d. Kabelbruch oder lose Verbindungen.

e. Der Motor ist überhitzt- der Motorschutz hat den Kompressor ausgeschaltet. Nach Abkühlung startet der Motor wieder. Weitere Hinweise unter Punkt 5.

f. Kompressor läuft nicht an, da Gegendruck ansteht. Stellen Sie sicher, dass bei jedem Ausschalten des Kompressors eine Druckentlastung stattfindet.

g. Der Motor ist blockiert.

h. Der Kondensator ist defekt.

**2. Kompressor startet nicht- Motor brummt.**

a. Undichtes Rückschlagventil. Demontieren Sie die Druckleitung oberhalb des Rückschlagventils und überprüfen Sie ob Luft abströmt - reinigen und O-Ring ersetzen.

b. Motor ist blockiert.

**3. Kompressor arbeitet, baut aber keinen Druck auf.**

a. Ansaugluftfilter sind verstopft. Filter austauschen.

b. Rückschlagventil ist blockiert. Ventil reinigen oder austauschen.

c. Undichtigkeiten an den Verschraubungen, Schläuchen oder an pneumatischen Geräten. Dichtigkeit mittels Lecksuchspray oder Seifenwasser überprüfen.

d. Überprüfen Sie die Kolbenringe. Tauschen Sie diese gegebenfalls aus.

e. Defekte Ventilplatte. Kontaktieren Sie Ihren JUN-AIR Händler.

**5. Motor wird sehr warm**

a. Die Umgebungstemperatur ist zu hoch. Stellen Sie sicher, dass bei Kompressoren im Schallschutzkabinett die Lüfter funktionieren.

b. Undichtigkeiten an den Verschraubungen, Schläuchen oder an pneumatischen Geräten. Dichtigkeit mittels Lecksuchspray oder Seifenwasser überprüfen.

c. Der Kompressor ist überlastet.

**6. Kompressor läuft, obwohl keine Luft entnommen wird.**

a. Undichtigkeiten an den Verschraubungen, Schläuchen oder an pneumatischen Geräten. Dichtigkeit mittels Lecksuchspray oder Seifenwasser überprüfen.

**7. Kompressor startet nicht bei min. Druck oder schaltet nicht bei max. Druck ab.**

a. Druckschalter defekt. Druckschalter austauschen.

DE

## Druckbehälter

| | | |
|---|---|---|
| **Druckprüfung bei:** | 4-25 liter: | **24 bar** |
| | 40-50 liter: | **18.3 bar** |

**Betriebsanleitung**

| | |
|---|---|
| Anwendung | Druckluftbehälter |
| Behälterdaten | Siehe Typenschild. |
| Luftanschluss | Nur Leitungen aus geeignetem Material verwenden. |
| Aufstellungsort | Es muss gewährleistet sein, dass die Raumtemperatur durch die Abwärme des Kompressors nicht zu stark ansteigt.<br>Darüber hinaus muss ausreichend Platz für Service arbeiten vorhanden sein.<br>Der Kompressor muss aufrecht stehen. |
| Korrosionsschutz | Oberflächige Lackschäden nach Bedarf ausbessern.<br>Überprüfung der Behälterwandungen von innen: alle 5 Jahre.<br>Das Kondensat ist mindestens<br>1 x wöchentlich abzulassen. |
| Umbau/Reparatur | Schweissarbeiten an Kesseln und sonstigen druckbeaufschlagten Teilen sind nicht zulässig. |
| Sicherheitsventil | Es soll verhindern, dass der max. Betriebsdruck des Behälters überschritten wird.<br>Die Ausführung des Ventils richtet sich nach dem max. Betriebsdruck des Kessels.<br>(PS = Der max. Betriebsdruck des Behälters) |

## Konformitätsbescheinigung

WICHTIG: Die Konformitätsbescheinigung ist nur gültig für die Modelle in 230 V/50 Hz, 3x400 V/50 Hz, 12 V DC oder 24 V DC.

Der Hersteller, JUN-AIR International A/S, bescheinigt, dass die Produkte in dieser Bedienungsanleitung den folgenden Richtlinien entsprechen:

(The manufacturer JUN-AIR International A/S declares that the products mentioned in this manual are in conformity with) :

- 87/404/EWG – 90/488/EWG – 93/68/EWG Richtlinie der einfachen Druckbehälter. Siehe Rückseite.
- 98/37/EWG Richtlinie zur Sicherheit von Maschinen
- 89/336/EWG Richtlinie der Elektromagnetischen Verträglichkeit
- 73/23/EWG Richtlinie für Niederspannung

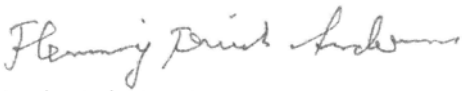

Flemming Frisch Andersen

Test & Certification Administrator

# Sikkerhed

## Vigtigt - læses før ibrugtagning!

Læs og forstå følgende information før brug. Denne information er lavet for Deres sikkerhed og for at forhindre, at produktet beskadiges. Hvis forskrifterne ikke overholdes, og der ikke anvendes originale reservedele, kan det resultere i person- og tingskade.

**VIGTIGT: Generelle installationsforskrifter**

- Tilslut motor til en korrekt jord-forbundet stikkontakt, hvis anlægget er forsynet med et 3-benet stik.
- Hvis anlægget ikke er forsynet med stikprop, skal der være afbryder på den faste installation.

**GIV AGT! Undgå elektrisk stød**

- Demonter ikke motoren. Demontage eller forsøg på reparation, hvis udført på forkert vis, kan medføre risiko for elektrisk stød. Service må kun udføres af kvalificerede personer.

**ADVARSEL! Undgå kortslutning**

- Tilslut kun motoren til installationer med den nominelle spænding, som fremgår af motorskiltet.
- Afbryd altid produktet omgående efter brug og opbevar det i tørre omgivelser.
- Produktet må ikke anvendes i eller i nærheden af områder, hvor det kan falde eller blive trukket i vandet eller andre væsker.
- Ræk ikke ud efter produktet, hvis det er i kontakt med flydende væsker. Afbryd omgående.
- Produktet må ikke bruges udenfor i regnvejr eller i våde omgivelser.

**FARE! Undgå eksplosion eller brand**

- Under sprøjtning med brandbare væsker kan der opstå eksplosions-fare, især i lukkede rum.
- Produktet må ikke arbejde i eller i nærheden af eksplosive områder eller hvor aerosol-produkter (spray) anvendes.
- Anvend kun produktet til atmosfærisk luft.
- Pump ikke brandbare væsker eller dampe med dette produkt, ej heller må det benyttes i eller i nærheden af områder med brandbare eller eksplosive væsker eller dampe.
- Anvend ikke dette produkt i nærheden af flammer.

**GIV AGT! Undgå skade**

- Undgå at sende luftstrøm direkte mod en persons hoved og krop.
- Ved anvendelse og opbevaring skal motor være utilgængelig for børn.
- Anvend aldrig dette produkt, hvis stik eller ledning er beskadiget, hvis det er blevet tabt eller beskadiget, eller hvis det er faldet i vandet. Returner produktet til et servicecenter for gennemgang og eventuel reparation.
- Ledningen må ikke berøre varme overflader.
- Bloker aldrig luftindtagene på dette produkt eller placer det på en blød overflade, hvor indtagene vil blive blokeret. Alle luftindtag holdes fri for støv og snavs og andre fremmedlegemer.
- Lad ikke produktet være tændt uden opsyn.
- Stik ikke fingrene ind i luftindtagene.
- Produktet kan være termisk beskyttet og vil automatisk genstarte. Afbryd altid strømforsyning før service.
- Bær sikkerhedsbriller, når der udføres service på dette produkt.
- Anvendes kun i godt ventilerede områder.
- Kompressoren må kun sluttes til anlæg eller værktøj, hvor max tilladt tryk er større end eller lig med kompressorens.
- Berør ikke motor under drift, da der er risiko for forbrænding pga. høje temperaturer.

Hvis ovennævnte sikkerhedsforskrifter ikke overholdes, kan det resultere i personskade, i værste fald død.

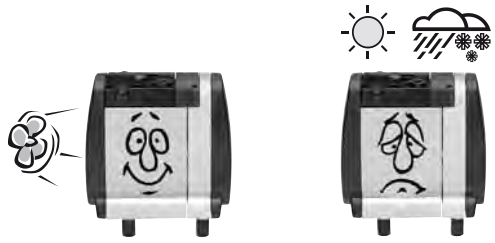

Min. 0°C/32°F • Max. 40°C/104°F

**VIGTIGT! Generelle betjeningsforskrifter**

- Beskyt motor mod regn, fugtighed, frost og støv.
- Kompressoren er konstrueret og godkendt til et max. tryk som angivet for det aktuelle produkt under afsnittet Tekniske Specifikationer.
- Anvend ikke kompressoren ved omgivende lufttemperaturer højere end 40°C eller lavere end 0°C.
- Hvis strømkablet er defekt, skal reparation udføres af en autoriseret JUN-AIR forhandler eller andre kvalificerede personer.

DK

# Installation

Deres JUN-AIR kompressor er let at betjene, og når alle forskrifter  overholdes, vil De få mange års glæde af kompressoren.

Kontroller følgende ved modtagelsen:

- Kontroller kompressoren visuelt for transportskader. Kontakt straks Deres leverandør, hvis der er skade.
- Kontroller at kompressorstørrelsen er korrekt for det aktuelle luftforbrug, se Tekniske specifikationer.
- Kontroller at kompressorens mærkning stemmer overens med den aktuelle spændingsforsyning, og kontroller at sikringen er tilstrækkelig stor.

## Placering

Placer kompressoren i et støvfrit, tørt og køligt men dog frostfrit rum.

Tilstrækkelig køling fra omgivelserne er vigtig.

- Omgivelsestemperatur:  0°C - 40°C
- Relativ fugtighed:  Max 90%

For at sikre tilstrækkelig ventilation bag kabinettet monteres afstandsboltene (1).

## Installation

**Bemærk**

**Dette produkt skal tilsluttes en strømforsyning med en forsikring på minimum 20 A for at sikre, at kravene i EMC 89/336/EEC direktivet overholdes**

- Monter drænflasken (2) på et synligt sted uden for kabinettet, og monter slangen på bagsiden af kabinettet (3).
- Tilslut kablet i stikket på bagsiden af kabinettet (5).
- Sæt stikket i en alm. stikkontakt.
- Tilslut udstyr på bagsiden af kabinettet (4).
- De forreste hjul er forsynet med bremser. Brems hjulene, før kompressoren startes (6).

**Termostat**

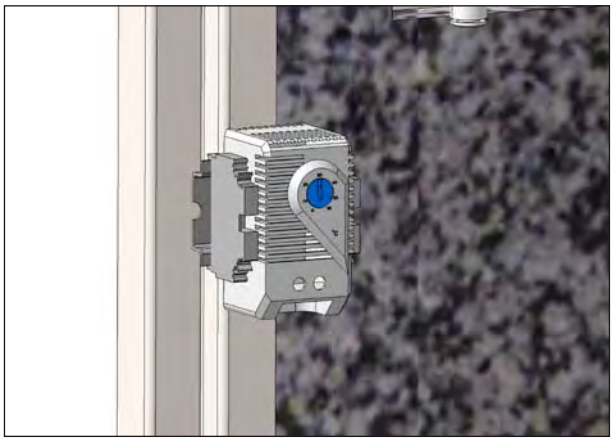

Ventilatorerne styres af en Stego termostat, som er indstillet til 30°C fra fabrikken, og denne indstilling må ikke ændres. Kontroller, at indstillingen er korrekt, og juster om nødvendigt.

Ventilatorerne starter, når temperaturen i kabinettet overstiger 30°C, og kører kontinuerligt, indtil temperaturen atter er faldet til under 30°C.

DK

# Drift

- Hvis kompressoren har været udsat for ekstremt lave temperaturer, skal den opvarmes før opstart.
- Kompressorens arbejdstryk er indstillet fra fabrikken, og det er normalt ikke nødvendigt at ændre denne indstilling.

  Hvis der alligevel er behov for at indstille arbejdstrykket, gøres dette i henhold til anvisningerne i denne manual.
- Alle AC motorer kan køre 100% kontinuerlig drift, men 50% drift anbefales for at forlænge levetiden.
- Ventilatorerne på kabinettets bagside starter, når temperaturen er 30°C. De kører kontinuerligt, selv om anlægget ikke er i drift, indtil temperaturen er under 30°C igen.
- Smør ikke den oliefrie motor med olie, da dette vil ødelægge vigtige dele.

**Start**

Start anlægget med den grønne knap.

Den grønne lampe for motor i drift lyser.

Aflæs trykket på manometeret.

Juster trykket på regulatoren.

Aflæs beholdertrykket på manometeret.

Den grønne lampe for ventilatorer i drift lyser, når ventilatorerne kører.

På timetælleren aflæses, hvor mange timer anlægget har været i drift.

Hvis motoren ikke starter, kan det skyldes, at der er tryk i tanken. Motoren vil starte automatisk, når trykket falder.

Kompressoren stopper automatisk når det forindstillede tryk er nået.

**Stop**

Sluk motoren med den grønne knap.

Den grønne lampe for motor i drift slukker.

DK

# Vedligehold

For at sikre en problemfri drift og opnå en lang levetid er det vigtigt at produktet efterses og vedligeholdes regelmæssigt som angivet i det følgende.

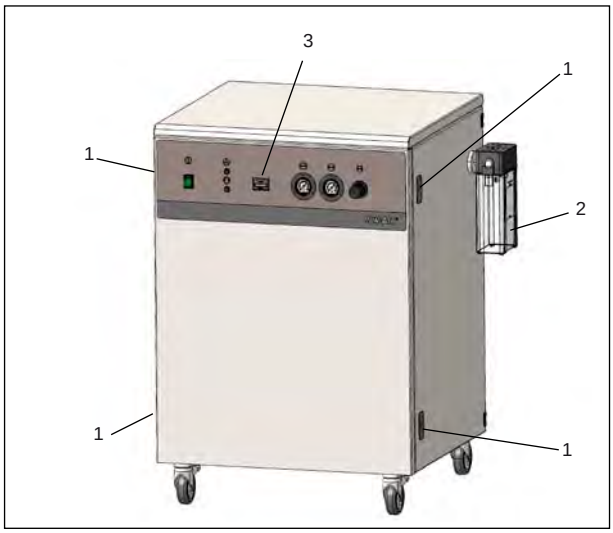


Antallet af driftstimer aflæses på timetælleren.

## Åbning af kabinet

Drej de fire låse (1) med uret med en skruetrækker el. lign. for at åbne kabinettet.

## Forebyggende vedligehold

| | Aktivitet | Ugentlig | Månedlig | Årlig eller for hver 2000 drifts-timer. |
|---|---|---|---|---|
| a | Aftap kondensat. | ● | | |
| b | Kontroller afgangsfilter. | | | ● |
| c | Kontroller for lækager. | | ● | |
| d | Rengør anlægget. | | ● | |
| e | Kontroller sikkerhedsventil. | | | ● |
| f | Kontroller indsugningsfilter. | | | ● |
| g | Kontroller kontraventil. | | | ● |
| h | Kontroller ventilatorer | ● | | |
| i | Kontroller tørrer | | ● | |

**a) Aftap kondensat**

Tøm evt. drænflasken (2).

**b) Kontroller afgangsfilter**

Kontroller og udskift filter og filterelement i henhold til forskrifterne i "Montage og vedligeholdelse" for det aktuelle filter.

**c) Kontroller for lækager**

Kontroller motor, slanger og udstyr for lækager

**d) Rengør anlægget**

Rengør anlægget efter behov med en blød og fugtig klud. Hvis nødvendigt brug paraffin til at fjerne snavs. Støv og snavs hindrer køling af motoren.

**e) Kontroller sikkerhedsventil**

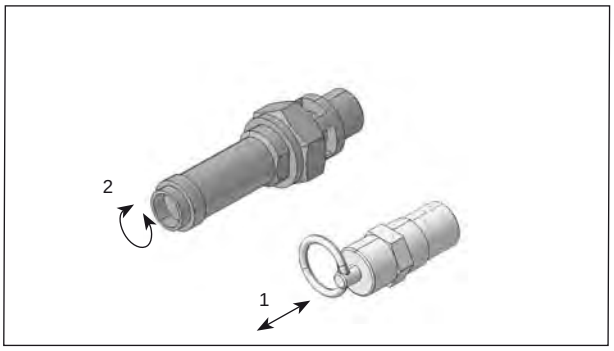


Kontroller sikkerhedsventilen med tryk på beholderen.

Sikkerhedsventilen aktiveres ved at trække i ringen (1) eller løsne skruen (2) afhængig af typen.

**f) Kontroller indsugningsfilter**

Kontroller indsugningsfilteret jævnligt. Udskift årligt eller for hver 2000 driftstimer.

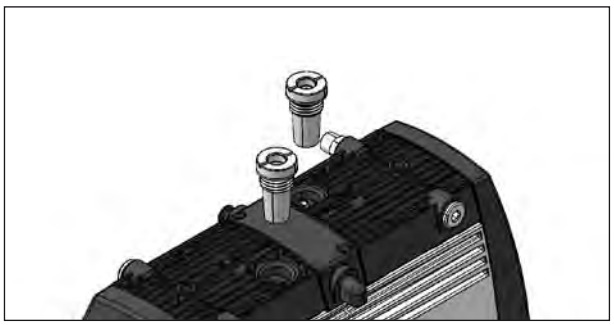

Filtret afmonteres med en stor mønt eller lign.

**g) Kontroller kontraventil**

Sluk kompressoren på hovedafbryderen og træk stikket ud.

Tøm beholderen for luft fx. ved at aktivere sikkerhedsventilen. Når beholderen er tom viser manometret 0 bar.

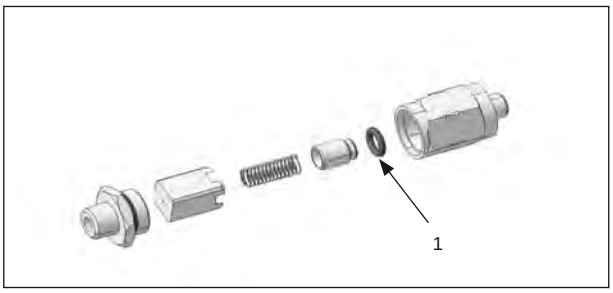


Adskil kontraventilen og afmonter o-ringen (1), vare nr. 6243000.

Rengør kontraventilen.

Monter en ny o-ring og saml kontraventilen.

Monter kontraventilen igen.

**h) Kontroller ventilatorer**

Kontroller, at ventilatorerne på bagsiden af kabinettet fungerer. De starter, når temperaturen overstiger 30°C og kører kontinuerligt, indtil temperaturen atter er under 30°C.

**i) Kontroller tørrer**

Hvis anlægget er forsynet med tørrer vedligeholdes denne i henhold til betjeningsvejledningen for denne.

DK

# Service

Vær opmærksom på at service skal udføres af en kvalificeret person.

## Indstilling af arbejdstryk

Kompressorens arbejdstryk er indstillet fra fabrikken, og det er normalt ikke nødvendigt at ændre denne indstilling.

Hvis der alligevel er behov for at indstille arbejdstrykket, gøres dette ved at justere pressostaten i henhold til nedenstående anvisninger.

**Advarsel!**

**Arbejdstrykket må ikke justeres højere end, hvad kompressoren er konstrueret og godkendt til i henhold til Tekniske Specifikationer.**

**Vær opmærksom på at højere arbejdstryk reducerer kompressorens levetid.**

Kompressoren stopper ved max. arbejdstryk (stoptryk), og starter igen ved min. arbejdstryk (starttryk). Forskellen mellem max. og min. tryk er differenstrykket.

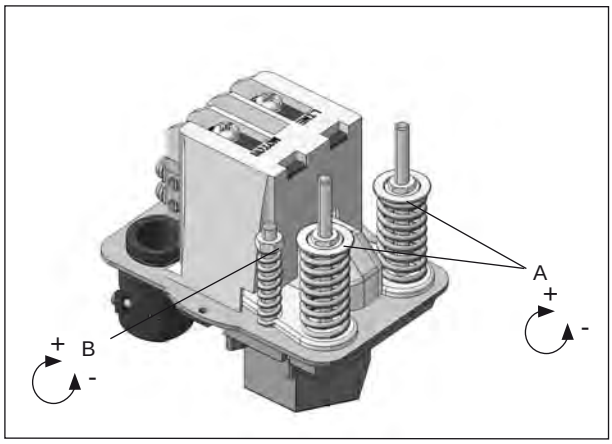


Tag låget af pressostaten. Indstil max arbejdstryk ved at justere de to fjedre med skruerne A (drejning med uret = højere arbejdstryk). De to fjedre justeres ens.

Indstil differenstrykket ved at justere fjederen med skruen B (drejning med uret = højere differenstryk, lavere starttryk).

## Kontrol af oppumpningstid

Oppumpningstiden kan give en indikation af kompressorens tilstand.

1. Kontroller først, at der ikke er lækager i anlægget.
2. Tøm beholderen, så manometeret viser 0 bar.
3. Luk for regulatoren på beholderen og kontroller at drænhanen er lukket.
4. Start kompressoren og mål tiden, indtil den afbrydes igen via pressostaten. Kontroller oppumpningstiden i henhold til Tekniske Specifikationer for det pågældende anlæg.

Vær opmærksom på, at oppumpningstiden i denne manual er angivet for 0 til max tryk. Afvigelse fra dette medfører afvigelse i oppumpningstiden.

**Vigtigt!**

**Kontroller altid oppumpningstiden i kold tilstand. Hvis kompressoren er varm vil oppumpningstiden være væsentlig længere.**

## Fejlfinding og reparation

**Vigtigt!**

**Afbryd altid strømtilførslen før indgreb i motoren. Tøm beholderen for luft før indgreb i kompressor-anlæggets tryksystem.**

**1. Motoren starter ikke**

a. Beholderen står under tryk. Motoren starter først, når trykket er faldet til min. arbejdstryk. Udluft beholderen.

b. Kontroller at spændingsangivelsen på motorens label stemmer overens med forsyningsnettet.

c. Ingen spænding på ledningsnettet. Kontroller sikringer og stik.

d. Løs forbindelse eller brud på kabel.

e. Motoren er overophedet, og den termiske beskyttelse har afbrudt motoren. Når motoren er kølet ned, starter den automatisk. Se i øvrigt punkt 5.

f. Motoren er uaflastet og står med modtryk på stemplet. Kontroller at motoren bliver aflastet, hver gang den stopper.

g. Motoren er blokeret.

h. Defekt kondensator.

**2. Kompressoren brummer men starter ikke.**

a. Utæt kontraventil. Tag trykrøret af og undersøg, om der kommer luft ud fra ventilen. Rens eller udskift.

b. Motoren er blokeret.

**3. Kompressoren er i drift, men trykket stiger ikke:**

a. Tilstoppet indsugningsfilter. Udskift.

b. Tilstoppet kontraventil. Rens eller udskift.

c. Lækager i fittings, slanger eller pneumatisk udstyr. Kontroller med sæbevand eller lad anlægget stå natten over uden strømtilførsel. Tryktab må ikke overstige 1 bar.

d. Check stempelpakninger. Udskift hvis nødvendigt.

e. Defekt ventilplade. Kontakt nærmeste forhandler.

**5. Motoren bliver meget varm:**

a. Den omgivende lufttemperatur er for høj. Hvis motoren er installeret i et kabinet, må der sørges for tilstrækkelig ventilation.

b. Motoren er overbelastet.

c. Lækager i fittings, slanger eller pneumatisk udstyr. Kontroller med sæbevand eller lad anlægget stå natten over uden strømtilførsel. Tryktab må ikke overstige 1 bar.

**6. Kompressoren kører, selv om der ikke bruges luft:**

a. Lækager i fittings, slanger eller pneumatisk udstyr. Kontroller med sæbevand eller lad anlægget stå natten over uden strømtilførsel. Tryktab må ikke overstige 1 bar.

**7. Kompressoren starter ikke ved min. arbejdstryk eller stopper ikke ved max. arbejdstryk:**

a. Defekt pressostat. Skal udskiftes.

DK

## Trykbeholder

| | | |
|---|---|---|
| **Trykprøvet ved:** | 4-25 liter: | **24 bar** |
| | 40-50 liter: | **18.3 bar** |

**Brugsanvisning**

| | |
|---|---|
| Anvendelse | Trykluftbeholder |
| Beholderdata | Se mærkeplade. |
| Installering | Montering af rør m.v. skal ske med egnet materiale. |
| Placering | Overhold beholderens driftstemperatur. |
| | Hold plads til besigtigelse og vedligeholdelse. |
| | Beholderen skal stå opret. |
| Korrosionsbeskyttelse | Overfladebehandling vedligeholdes efter behov. |
| | Indvendig besigtigelse mindst hvert 5. år. |
| | Kondensvand aftappes mindst en gang om ugen. |
| Opbygning og reparation | Der må ikke svejses på de trykbærende dele. |
| Sikkerhedsventil | Skal sikre, at PS ikke kan overskrides. |
| | Må aldrig indstilles højere end PS. |
| | Kapaciteten på ventilen skal være beregnet efter den mængde luft, kompressoren leverer. |
| | (PS = Beholderens maksimale drifttryk) |

## Overensstemmelseserklæring

DK

BEMÆRK: Overensstemmelseserklæringen er kun gældende for anlæg på 230 V/50 Hz, 3x400 V/50 Hz.

Producenten, JUN-AIR International A/S, bekræfter hermed, at produkterne, som er nævnt i manualen, er i overensstemmelse med:

- 87/404/EØF - 90/488/EØF - 93/68/EØF Direktivet vedrørende simple trykbeholdere.
- 98/67/EF Maskindirektivet
- 89/336/EØF EMC-direktivet
- 73/23/EØF Lavspændingsdirektivet

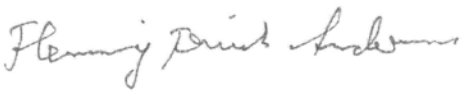

Flemming Frisch Andersen
Test & Certificerings Administrator

# Technical specifications

| Motor size | | Motor OF301 | | | | | | | | | | |
|---|---|---|---|---|---|---|---|---|---|---|---|---|
| Voltage | Volt | 100 | 100 | 120 | 200 | 200 | 230 | 230 | 3x400* | 3x400* | 12 | 24 |
| Frequency | Hz | 50 | 60 | 60 | 50 | 60 | 50 | 60 | 50 | 60 | DC | DC |
| Power | HP | 0,33 | 0,33 | 0,33 | 0,33 | 0,33 | 0,33 | 0,33 | 0,33 | 0,33 | 0,33 | 0,33 |
| | kW | 0,24 | 0,24 | 0,24 | 0,24 | 0,24 | 0,24 | 0,24 | 0,24 | 0,24 | 0,24 | 0,24 |
| Displacement | l/min | 54 | 68 | 68 | 54 | 68 | 54 | 68 | 54 | 68 | 69 | 69 |
| | CFM | 1,91 | 2,40 | 2,40 | 1,91 | 2,40 | 1,91 | 2,40 | 1,91 | 2,40 | 2,44 | 2,44 |
| FAD @ 8 Bar *** | l/min | 20 | 23 | 23 | 20 | 23 | 20 | 23 | 20 | 23 | 20 | 20 |
| | CFM | 0,71 | 0,81 | 0,81 | 0,71 | 0,81 | 0,71 | 0,81 | 0,71 | 0,81 | 0,71 | 0,71 |
| Max. pressure** | Bar | 8 | 8 | 8 | 8 | 8 | 8 | 8 | 8 | 8 | 8 | 8 |
| | PSI | 120 | 120 | 120 | 120 | 120 | 120 | 120 | 120 | 120 | 120 | 120 |
| Max. current | Amps | 4,5 | 4,5 | 4,2 | 2,6 | 2,4 | 2,1 | 2,2 | 0,8 | 0,8 | 27 | 14 |
| Weight | Kg | 10 | 10 | 10 | 10 | 10 | 10 | 10 | 10 | 10 | 10 | 10 |
| | Lbs | 22 | 22 | 22 | 22 | 22 | 22 | 22 | 22 | 22 | 22 | 22 |
| Dimensions (l x w x h) | mm | 230 x 140 x 240 | | | | | | | | | 285 x 140 x 240 | |
| | Inch | 9.0 x 5.5 x 9.5 | | | | | | | | | 11.5 x 5.5 x 9.5 | |
| Noise level @ 1 m | dB(a) | 65 | 66 | 66 | 65 | 66 | 65 | 66 | 65 | 66 | 68 | 68 |

| Motor size | | Motor OF302 | | | | | | | | | | |
|---|---|---|---|---|---|---|---|---|---|---|---|---|
| Voltage | Volt | 100 | 100 | 120 | 200 | 200 | 230 | 230 | 3x400* | 3x400* | | |
| Frequency | Hz | 50 | 60 | 60 | 50 | 60 | 50 | 60 | 50 | 60 | | |
| Power | HP | 0,60 | 0,60 | 0,60 | 0,60 | 0,60 | 0,60 | 0,60 | 0,60 | 0,60 | | |
| | kW | 0,44 | 0,44 | 0,44 | 0,44 | 0,44 | 0,44 | 0,44 | 0,44 | 0,44 | | |
| Displacement | l/min | 108 | 138 | 138 | 108 | 138 | 108 | 138 | 108 | 138 | | |
| | CFM | 3,81 | 4,87 | 4,87 | 3,81 | 4,87 | 3,81 | 4,87 | 3,81 | 4,87 | | |
| FAD @ 8 Bar *** | l/min | 38 | 44 | 44 | 38 | 44 | 38 | 44 | 38 | 44 | | |
| | CFM | 1,34 | 1,55 | 1,55 | 1,34 | 1,55 | 1,34 | 1,55 | 1,34 | 1,55 | | |
| Max. pressure** | Bar | 8 | 8 | 8 | 8 | 8 | 8 | 8 | 8 | 8 | | |
| | PSI | 120 | 120 | 120 | 120 | 120 | 120 | 120 | 120 | 120 | | |
| Max. current | Amps | 7,5 | 8,7 | 6,6 | 4,1 | 4,6 | 3,4 | 3,8 | 1,4 | 1,4 | | |
| Weight | Kg | 13 | 13 | 13 | 13 | 13 | 13 | 13 | 13 | 13 | | |
| | Lbs | 29 | 29 | 29 | 29 | 29 | 29 | 29 | 29 | 29 | | |
| Dimensions (l x w x h) | mm | 315 x 140 x 240 | | | | | | | | | | |
| | Inch | 12.5 x 5.5 x 9.5 | | | | | | | | | | |
| Noise level @ 1 m | dB(a) | 65 | 66 | 66 | 65 | 66 | 65 | 66 | 65 | 66 | | |

* Neutral is required.

** Available for operation at a higher pressure upon request.
Please note that operation at higher pressure will influence the life time.

*** Displacement is reduced by approx. 18-20% on units with dryer (D). Min. pressure required to operate dryer: 6 bar

Technical modifications reserved

| Motor size | | Motor 2 x OF302 | | | | | | | | | | |
|---|---|---|---|---|---|---|---|---|---|---|---|---|
| Voltage | Volt | 100 | 100 | 120 | 200 | 200 | 230 | 230 | 3x400* | 3x400* | | |
| Frequency | Hz | 50 | 60 | 60 | 50 | 60 | 50 | 60 | 50 | 60 | | |
| Power | HP | 1,20 | 1,20 | 1,20 | 1,20 | 1,20 | 1,20 | 1,20 | 1,20 | 1,20 | | |
| | kW | 0,88 | 0,88 | 0,88 | 0,88 | 0,88 | 0,88 | 0,88 | 0,88 | 0,88 | | |
| Displacement | l/min | 216 | 276 | 276 | 216 | 276 | 216 | 276 | 216 | 276 | | |
| | CFM | 7,63 | 9,75 | 9,75 | 7,63 | 9,75 | 7,63 | 9,75 | 7,63 | 9,75 | | |
| FAD @ 8 Bar *** | l/min | 76 | 88 | 88 | 76 | 88 | 76 | 88 | 76 | 88 | | |
| | CFM | 2,68 | 3,11 | 3,11 | 2,68 | 3,11 | 2,68 | 3,11 | 2,68 | 3,11 | | |
| Max. pressure** | Bar | 8 | 8 | 8 | 8 | 8 | 8 | 8 | 8 | 8 | | |
| | PSI | 120 | 120 | 120 | 120 | 120 | 120 | 120 | 120 | 120 | | |
| Max. current | Amps | 15,0 | 17,4 | 13,2 | 8,2 | 9,2 | 6,8 | 7,6 | 2,8 | 2,8 | | |
| Noise level @ 1 m | dB(a) | 68 | 69 | 69 | 68 | 69 | 68 | 69 | 68 | 69 | | |

| Motor size | | Motor 3 x OF302 | | | | | | | | | | |
|---|---|---|---|---|---|---|---|---|---|---|---|---|
| **Voltage** | Volt | 100 | 100 | 120 | 200 | 200 | 230 | 230 | 3x400* | 3x400* | | |
| **Frequency** | Hz | 50 | 60 | 60 | 50 | 60 | 50 | 60 | 50 | 60 | | |
| **Power** | HP | 1,80 | 1,80 | 1,80 | 1,80 | 1,80 | 1,80 | 1,80 | 1,80 | 1,80 | | |
| | kW | 1,32 | 1,32 | 1,32 | 1,32 | 1,32 | 1,32 | 1,32 | 1,32 | 1,32 | | |
| **Displacement** | l/min | 324 | 414 | 414 | 324 | 414 | 324 | 414 | 324 | 414 | | |
| | CFM | 11,43 | 14,61 | 14,61 | 11,43 | 14,61 | 11,43 | 14,61 | 11,43 | 14,61 | | |
| **FAD @ 8 Bar ***** | l/min | 114 | 132 | 131 | 114 | 132 | 114 | 132 | 114 | 132 | | |
| | CFM | 4,02 | 4,65 | 4,65 | 4,02 | 4,65 | 4,02 | 4,65 | 4,02 | 4,65 | | |
| **Max. pressure**** | Bar | 8 | 8 | 8 | 8 | 8 | 8 | 8 | 8 | 8 | | |
| | PSI | 120 | 120 | 120 | 120 | 120 | 120 | 120 | 120 | 120 | | |
| **Max. current** | Amps | 22,5 | 26,1 | 19,8 | 12,3 | 13,8 | 10,2 | 11,4 | 4,2 | 4,2 | | |
| **Noise level @ 1 m** | dB(a) | 71 | 72 | 72 | 71 | 72 | 71 | 72 | 71 | 72 | | |

* Neutral is required.

** Available for operation at a higher pressure upon request.
Please note that operation at higher pressure will influence the life time.

*** Displacement is reduced by approx. 18-20% on units with dryer (D). Min. pressure required to operate dryer: 6 bar

Technical modifications reserved

| Model | | | OF301 - 4M | OF301 - 4MD2*** | OF302 - 4M | OF302 - 4MD2*** |
|---|---|---|---|---|---|---|
| Tank size | | liter | 4 | 4 | 4 | 4 |
| | | US gallon | 1,1 | 1,1 | 1,1 | 1,1 |
| Weight | | kg | 37 | 42 | 45 | 52 |
| | | lbs | 82 | 93 | 99 | 115 |
| Dimensions (l x w x h) | | mm | 720 x 460 x 420 | | | |
| | | Inch | 28.0 x 18.0 x 16.5 | | | |
| Pumping time (0-8 bar/0-120 psi) | @ 50 Hz | sec. | 90 | 105 | 45 | 55 |
| | @ 60 Hz | sec. | 75 | 90 | 40 | 45 |
| Noise level @ 1 m | @ 50 Hz | dB(a) | 47 | 47 | 47 | 47 |
| | @ 60 Hz | dB(a) | 48 | 48 | 48 | 48 |

| Model | | | OF302 - 25M | OF302 - 25MD2*** | | |
|---|---|---|---|---|---|---|
| Tank size | | liter | 25 | 25 | | |
| | | US gallon | 6,6 | 6,6 | | |
| Weight | | kg | 78 | 83 | | |
| | | lbs | 172 | 183 | | |
| Dimensions (l x w x h) | | mm | 720 x 460 x 860 | | | |
| | | Inch | 28.0 x 18.0 x 34.0 | | | |
| Pumping time (0-8 bar/0-120 psi) | @ 50 Hz | sec. | 325 | 325 | | |
| | @ 60 Hz | sec. | 250 | 250 | | |

| Model | | | 2*OF302 - 40M | 2*OF302 - 40MD2*** | 3*OF302 - 40M | |
|---|---|---|---|---|---|---|
| Tank size | | liter | 40 | 40 | 40 | |
| | | US gallon | 10,6 | 10,6 | 10,6 | |
| Weight | | kg | 107 | 112 | 141 | |
| | | lbs | 236 | 247 | 311 | |
| Dimensions (l x w x h) | | mm | 670 x 650 x 860 | | 720 x 780 x 860 | |
| | | Inch | 26.0 x 25.5 x 34.0 | | 28.3 x 30.7 x 34.0 | |
| Pumping time (0-8 bar/0-120 psi) | @ 50 Hz | sec. | 220 | 260 | 195 | |
| | @ 60 Hz | sec. | 180 | 220 | 165 | |
| Noise level @ 1 m | @ 50 Hz | dB(a) | 50 | 50 | 53 | |
| | @ 60 Hz | dB(a) | 50 | 50 | 52 | |

| Translations | | | | | |
|---|---|---|---|---|---|
| **English** | **German** | **French** | **Spanish** | **Dutch** | **Danish** |
| Voltage | Spannung | Voltage | Voltaje | Voltage | Spænding |
| Frequency | Frequenz | Fréquence | Frequencia | Frequentie | Frekvens |
| Power | Leistung | Moteur CV | Motor CV | Motor HP | Effekt |
| Displacement | Ansaugleistung | Débit | Aire aspirado | Capaciteit | Ydelse |
| Max. pressure | Max. Druck | Pression de service max. | Presión de régimen máx. | Max. druk | Max. arbejdstryk |
| Max. current | Stromverbrauch | Consommation | Corriente máxima | Max. stroom | Strømforbrug |
| Tank size | Behältervolumen | Volume réservoir | Volumen de tanque | Tankvolume | Beholderstørrelse |
| Weight | Gewicht | Poids | Peso | Gewicht | Vægt |
| Dimensions (l x w x h) | Abmessungen (l x b x h) | Dimensions (l x p x h) | Dimensiones (l x a x h) | Afmetingen (l x w x h) | Dimensioner (l x b x h) |
| Noise level | Schallemissionen | Niveau sonore | Nivel de ruido | Geluidsniveau | Lydniveau |
| Pumping time | Pumpezeit | Temps de refoulement | Tiempo de bombeo | Pomptijd | Oppumpningstid |
| | | | | | |
| Higher pressure available upon request.<br>Please note that operation at higher pressure will influence the life time. | Höherer Druck lieferbar.<br>Bitte beachten Sie, dass höherer Druck die Lebensdauer des Kompressors beeinflusst. | Pression supérieure sur demande | Presión mayor sobre demanda | Hogere druk op aanvraag | Højere tryk kan leveres.<br>Bemærk at højere driftstryk vil påvirke levetiden. |
| Neutral is required | Null-Leiter ist erforderlich | Neutre nécessaire | Neutro necesairo | Neutraal noodzakelijk | N-leder kræves |
| Displacement is reduced by approx. 18-20% on units with dryer (D).<br>Min. pressure required to operate dryer: 6 bar | Bei Kompressoren mit Adsorptionstrockner (D)reduziert sich die effektive Luftliefer-menge um 18-20%.<br>Mindestarbeitsdruck für den Lufttrockner beträgt 6 bar | Le débit est réduit de 18-20% pour les unités avec sécheur d'air (D).<br>La pression de fonctionnement minimale p/le sécheur d'air est de 6 bar | Le capacidad se reduce con 18-20% para las unidades con secador de aire (D).<br>La presión de trabajo minima p/el secador de aire es 6 bar | Bij systemen met droger is de capaciteit ca. 18-20% lager (D).<br>Min. benodigde druk voor de droger: 6 bar | Ydelsen reduceres med ca. 18-20% på kompressorer med tørrer (D).<br>Min. tryk til drift af tørrer: 6 bar |
| Technical modifications reserved | Technische Änderun-gen vorbehalten | Droits réservés pour modifications techniques | Reservamos el derecho a cambiar estas especificaciones técnicas sin previo aviso | Technische wijzigingen voorbehouden | Ret til ændringer forbeholdes |

# Performance

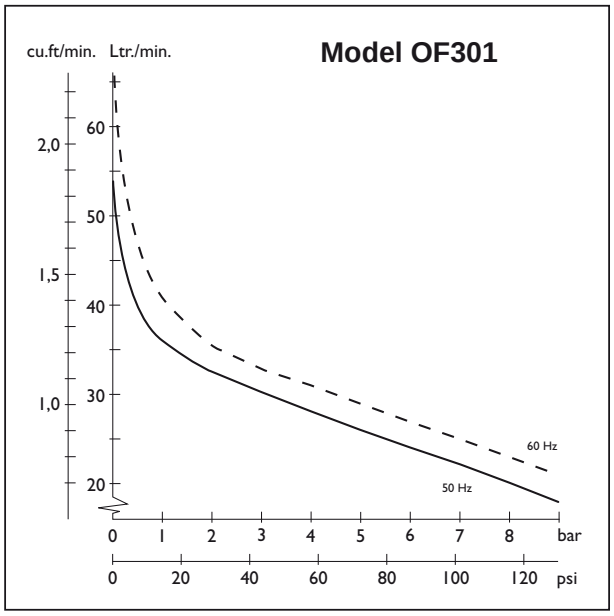


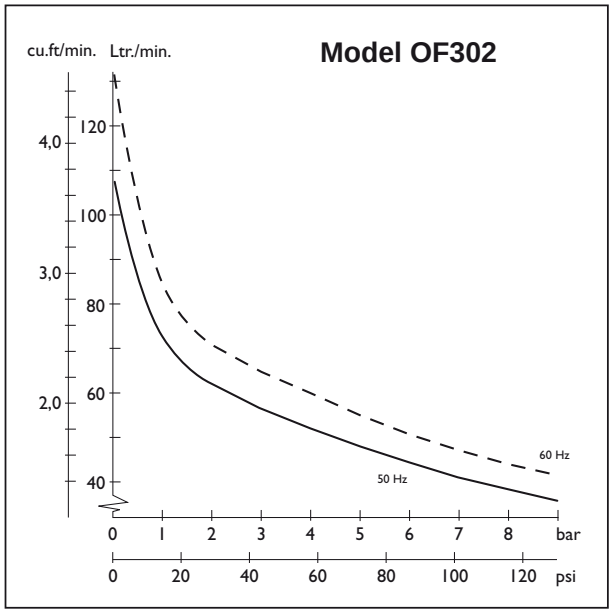


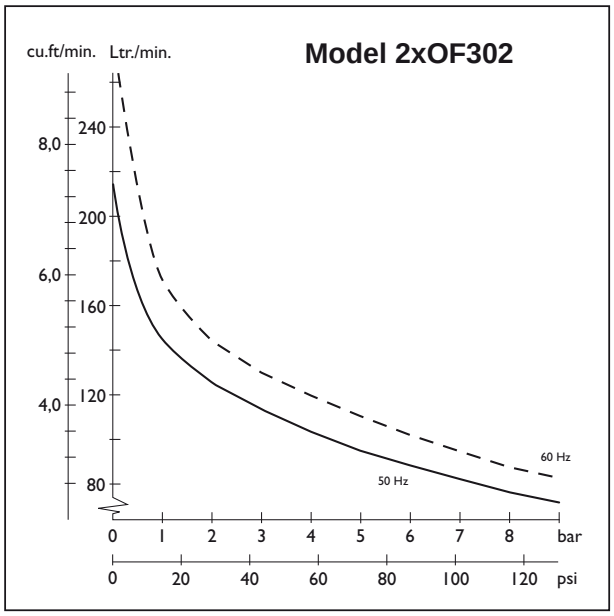


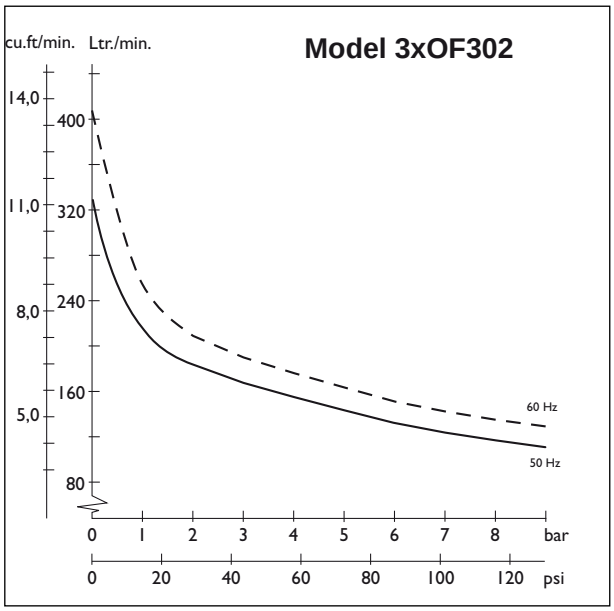

### Electrical diagram - OF301 and OF302 - 230 V / 50 /60Hz

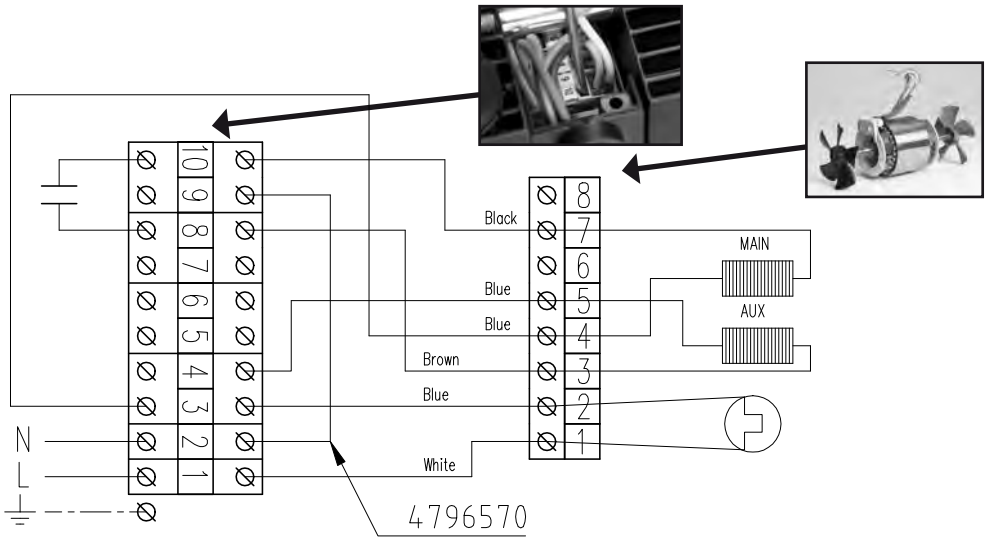


6072860

### Electrical diagram - OF301 and 302 - 100 V / 50/60 Hz and 120 V / 60 Hz

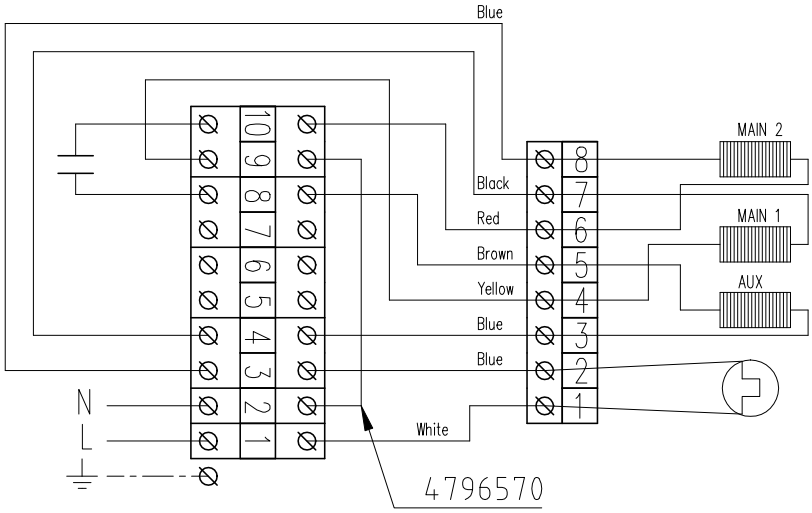


6072861

### Electrical diagram - OF301 and OF302- 200 V / 50/60 Hz

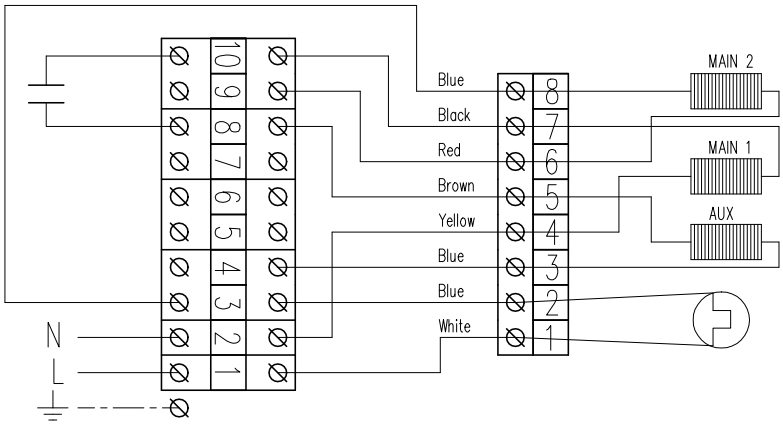


6072862

## Electrical diagram - OF301 and 302 - 3x400V / 50/60Hz

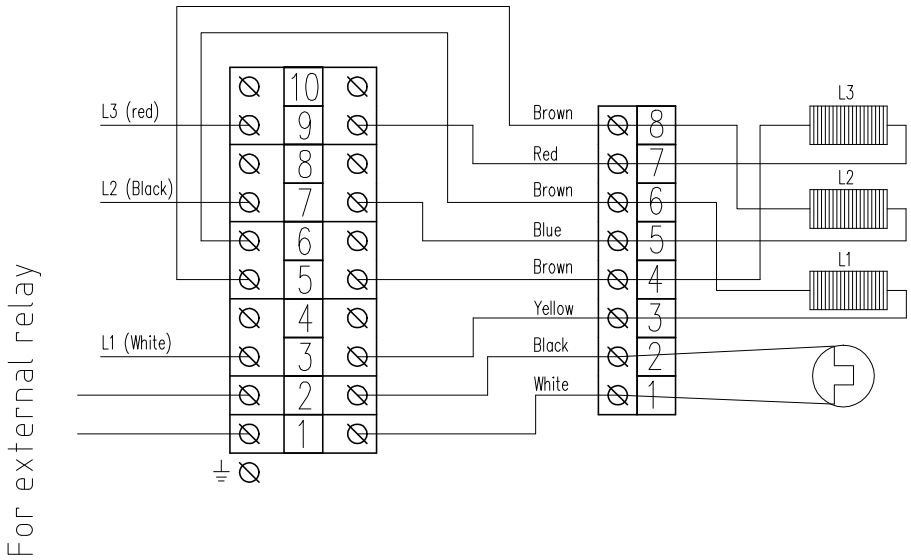


6072864

## Electrical diagram - OF301 - 12/24V DC with motor protection

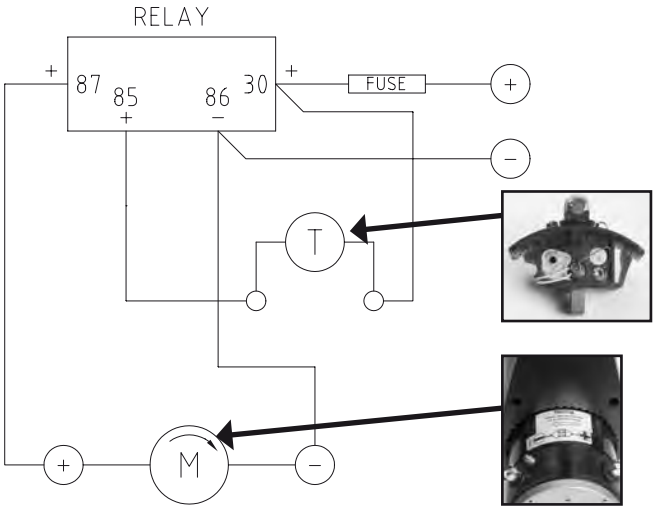


6072866

## Electrical diagram - OF301 - 12/24V DC without motor protection

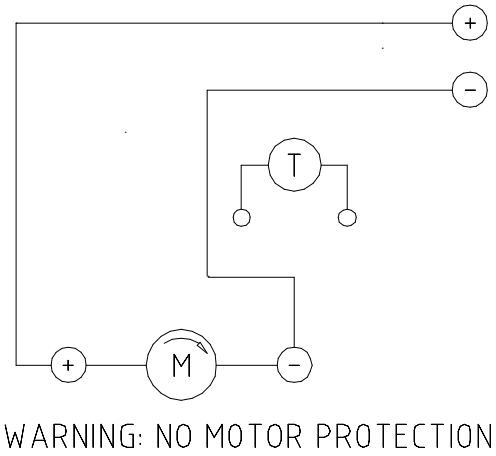


6072867

## Electrical diagram - OF301 and 302-M(D)

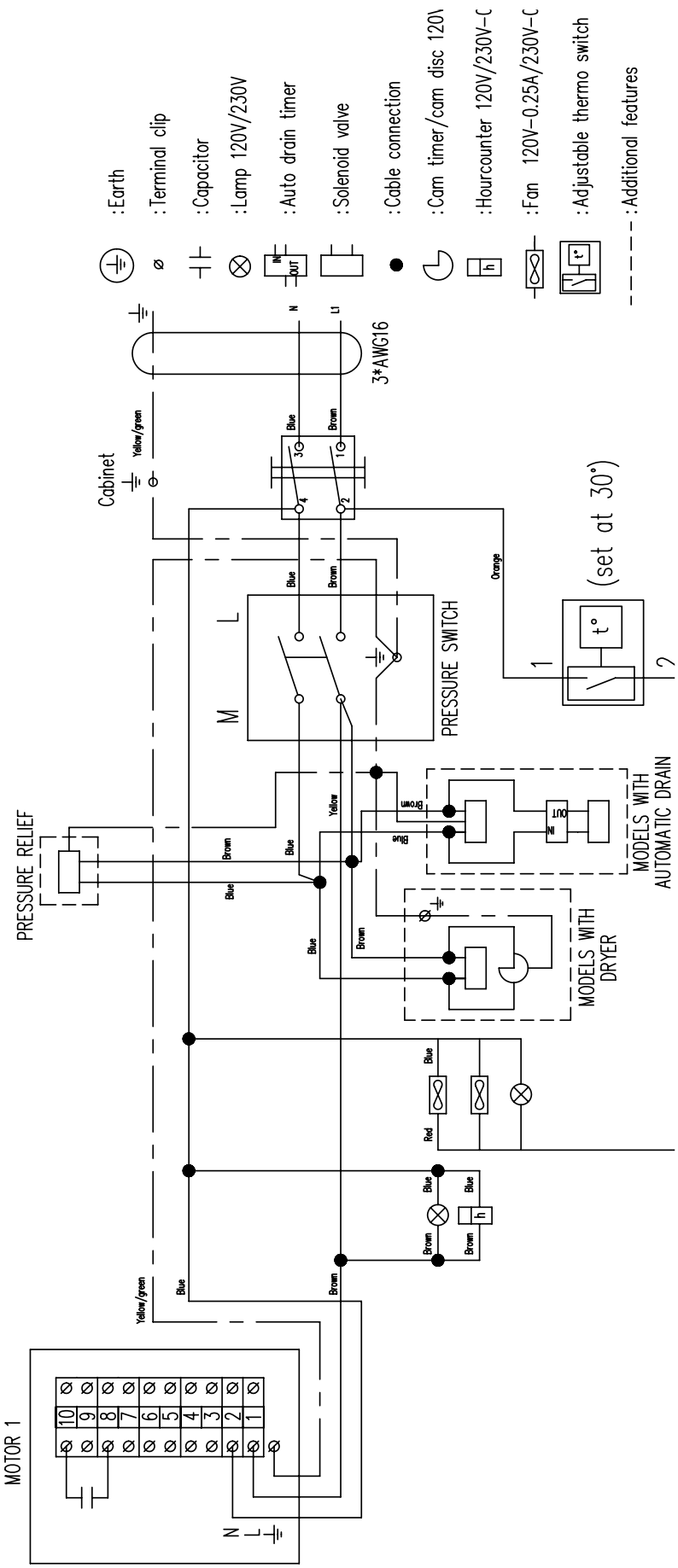


6072960

## Electrical diagram - 2xOF301 and 2x302-M(D)

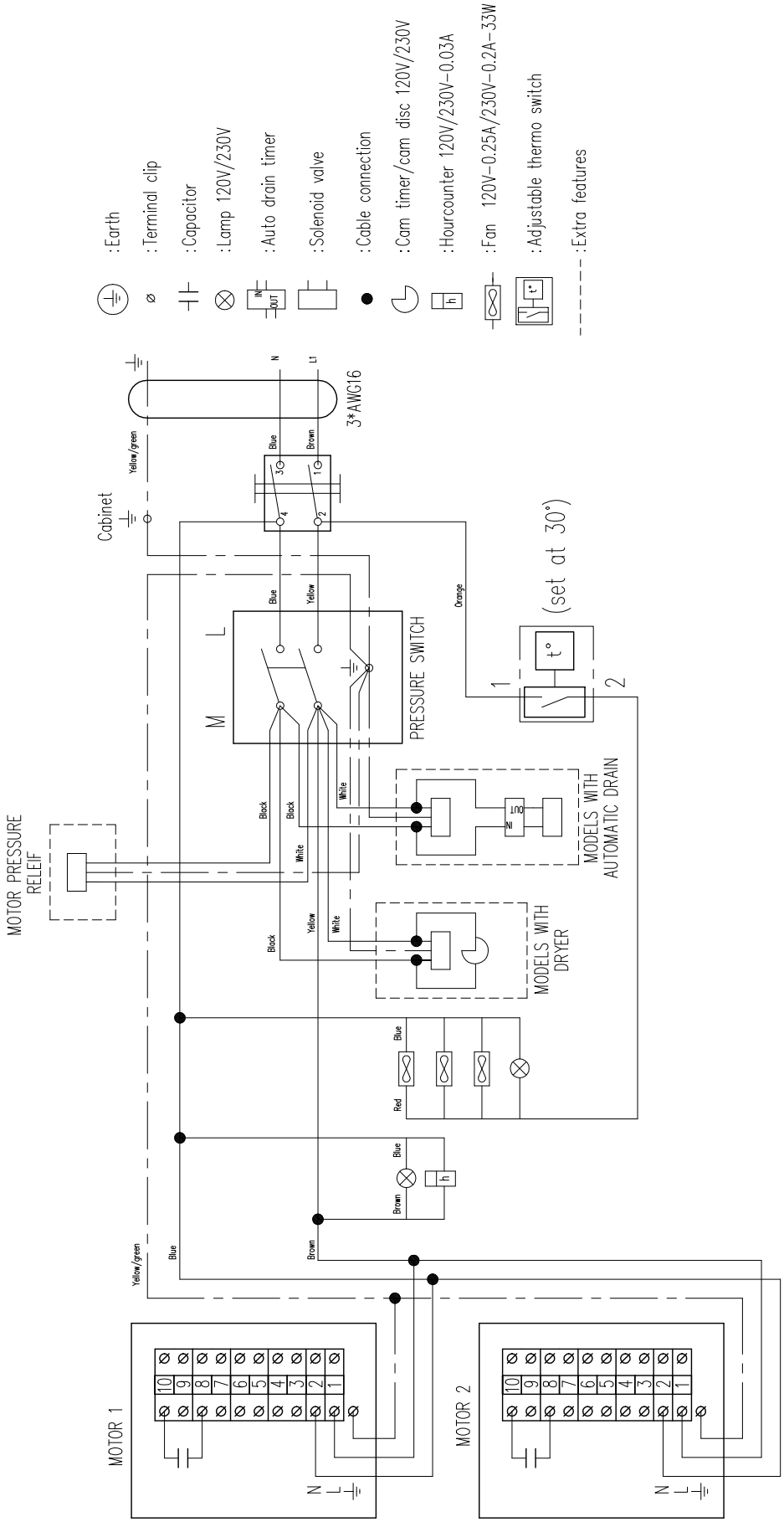


6073160

## Electrical diagram - 3x302-M(D)

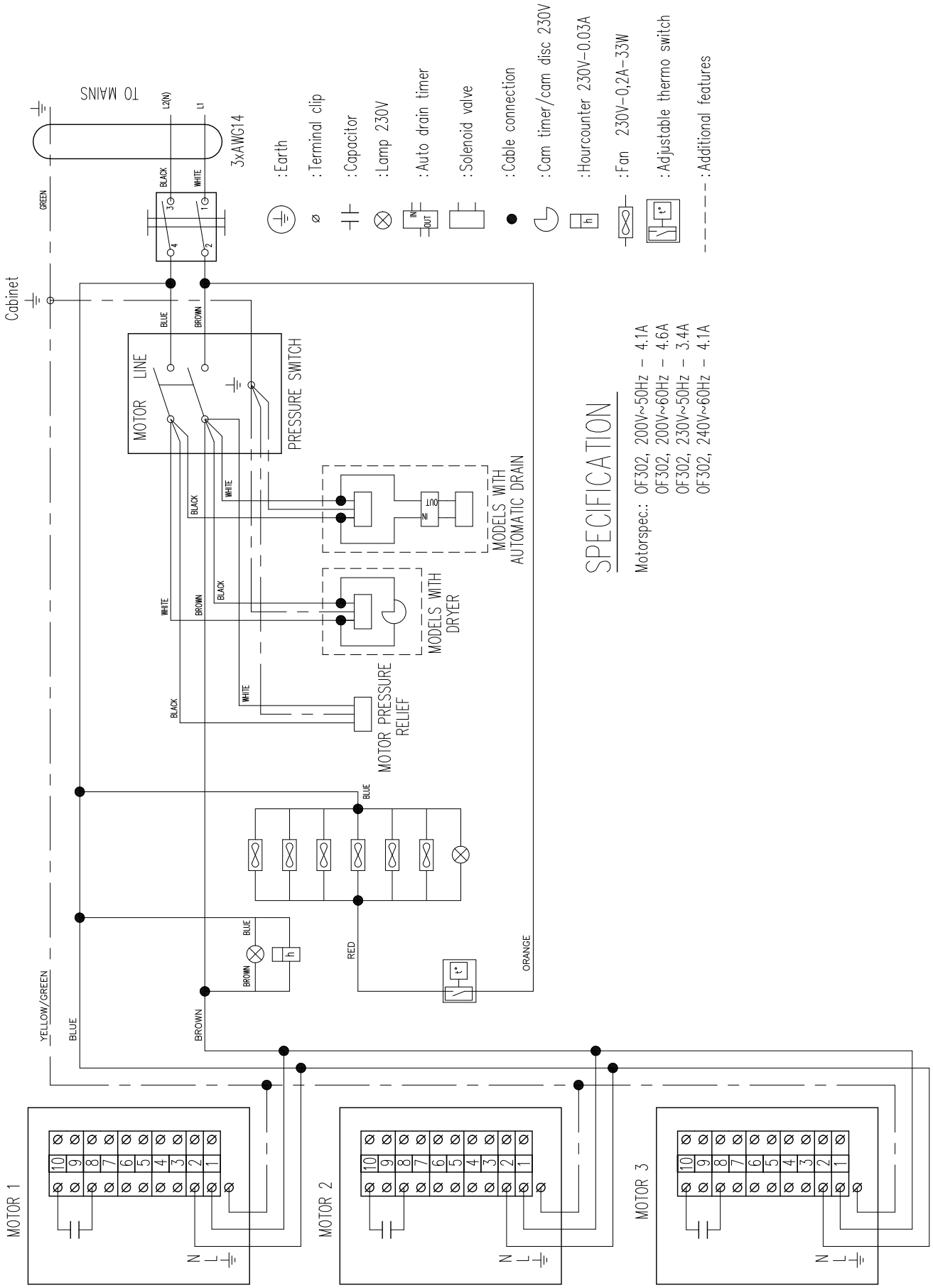


6073250

# Spare parts

| | |
|---|---|
| 2881100 | Motor compressor OF301 230V/50Hz |
| 2881200 | Motor compressor OF301 120V/60Hz |
| 2881206 | Motor compressor OF301 230V/60Hz |
| 2881400 | Motor compressor OF301 100V/50Hz |
| 2881420 | Motor compressor OF301 100V/60Hz |
| 2881440 | Motor compressor OF301 200V/50Hz |
| 2881460 | Motor compressor OF301 200V/60Hz |
| 2882200 | Motor compressor OF302 120V/60Hz |
| 2882208 | Motor compressor OF302 230V/50-60Hz |
| 2882300 | Motor compressor OF302 100V/50Hz |
| 2882320 | Motor compressor OF302 100V/60Hz |
| 2882340 | Motor compressor OF302 200V/60Hz |
| 2882360 | Motor compressor OF302 200V/60Hz |
| 2882400 | Motor compressor OF302 3x400V/50-60Hz |
| 3050099 | Receiver 4l with inspection plug CE, silver, internally coated |
| 3410087 | Receiver, 25 l silver w/inspection plug internally coated for metal cabinet ASME |
| 3410097 | Receiver 25l with inspection plug f/metal cabinet, silver |
| 3512199 | Receiver 40 l for metal cabinet w/inspection plug silver internally coated CE/ASME |
| 4071010 | Filter 5um w/automatic drain, complete |
| 4071020 | Regulator R07-280-RNMG, 10 bar |
| 4071290 | Panel ring f/regulator and filter regulator |
| 4081100 | Camtimer 120V/60Hz for dryer |
| 4081200 | Camtimer 230V/50Hz for dryer |
| 4082529 | Dryer complete OF301 OX 120V |
| 4082530 | Dryer complete OF301 OX 230V |
| 4082531 | Dryer complete OF302 OX 8 Bar |
| 4082532 | Dryer complete OF302 OX 10 Bar |
| 4083355 | Dryer complete f/ metal cabinet 3xOF302 type OX 8 bar size 3 |
| 4083356 | Dryer complete f/ metal cabinet 3xOF302 type OX 10 bar size 3 |
| 4141600 | Rapid fitting 1/4” internal 6mm hose |
| 4141601 | Rapid fitting 1/4” internal x Ø8 mm |
| 4141700 | Rapid fitting 1/4” external x Ø6 |
| 4141800 | Rapid fitting elbow 1/8”xØ6 |
| 4141820 | Rapid fitting elbow 1/8”internal x Ø6 |
| 4141860 | Rapid fitting elbow 1/8” int. x Ø8 |
| 4143500 | Rapid fitting elbow 1/8”xØ8 |
| 4143501 | Rapid fitting 1/8” x Ø8 |
| 4146200 | Rapid fitting elbow 1/4”xØ8 KQL08-02S |
| 4146201 | Rapid fitting 1/4”xØ8 |
| 4146203 | Rapid fitting lead-in 1/4”xØ8mm |
| 4146410 | Rapid fitting distributor 1/4” 3xØ6xØ8 |
| 4146458 | Rapid fitting Ø8mmxØ8mm elbow |
| 4146800 | Rapid fitting Ø6mmx1/4” elbow |
| 4146802 | Rapid fitting lead-in 1/4” x Ø6 mm |
| 4147000 | Rapid fitting 1/8” ext. x Ø6mm |

| | |
|---|---|
| 4390100 | Cooling pipe, complete |
| 4739000 | Phase relay f/1-2000 motors |
| 4739300 | Contactor Danfoss C9/220V |
| 4739405 | Thermo relay 1.2-1.9A Danfoss |
| 4740400 | Cage clamp connector |
| 4750000 | Control lamp 230V |
| 4750010 | Control lamp 230V w/spade plug |
| 4750210 | Control lamp 120V w/spade plug |
| 4750710 | Bracket 10 cm |
| 4750714 | Bracket 14 cm |
| 4752000 | Hour counter 230V |
| 4752200 | Hour counter 120V |
| 4779901 | Thermo switch ajustable |
| 4781500 | Plug male 3-pole f/metal cabinet |
| 4783800 | Switch f/metal cabinet (green) |
| 4783901 | Switch f/metal cabinet (20A) |
| 4783910 | Switch 3x400V f/metal cabinets |
| 4785025 | Solenoid valve 200V/50-60Hz |
| 4785600 | Solenoid valve f/unloader 230V w/plug |
| 4785650 | Solenoid valve f/unloader 120V w/plug |
| 4799500 | Auto drain 220-240V series 590 |
| 4799600 | Auto drain 120V series 590 |
| 4799700 | Auto drain 230V series 520 |
| 4799855 | Special auto drain for unloading 230V |
| 5074800 | Pressure switch MDR 21/11 4-way UL |
| 5150000 | Gauge Ø40 0-16 bar 1/8” built-in |
| 5232000 | Strap f/capacitor Ø45x40mm |
| 5235805 | Capacitor, run complete 10uF/230V AC f/OF300 (30 cm) |
| 5237505 | Capacitor, run complete 25uF/230V AC f/OF300 (35 cm) |
| 5237506 | Capacitor, run complete 25uF/230V AC f/OF300 (60 cm) |
| 5240605 | Capacitor, run complete 60uF/120V AC f/OF300 (35 cm) |
| 5412400 | Intake filter f/OF301 and OF302 motors |
| 5414500 | Non return valve |
| 5416100 | Safety valve 12 bar / 177 psi |
| 5417000 | Safety valve 9 bar / 135 psi |
| 5418000 | Drain cock 1/4” 4l |
| 5420000 | Drain cock 1/4” 25l |
| 5421001 | Drain cock 1/4” 40l (new) |
| 5422702 | Drain cock 1/4” 40l f/cabinet |
| 5422800 | Draintube f/metal cabinet size C & D |
| 5422801 | Draintube f/metal cabinet size B |
| 5422802 | Draintube f/metal cabinet size A |
| 5425700 | Safety valve TÜV 12.2 bar |
| 5429600 | Branch pipe 2xOF302M(D) |
| 5429602 | Branch pipe 3xOF302M(D) |
| 5447000 | Radiator f/radiator & fan box |
| 5450100 | Fan 120V 120x120 |

| | |
|---|---|
| 5451000 | Fan 230V 120x120 |
| 5453000 | Fan guard 120x120 |
| 5459500 | End cover f/OF301 and OF302 motors |
| 5470500 | Spare parts kit f/replacement of valve plate f/OF301 and OF302 motors |
| 5470520 | Spare parts kit f/replacement of valve plate f/OF301/OF302 (ø63) |
| 5499800 | Kit f/cup seal OF301/OF302 |
| 5612306 | Drain bottle complete for metal cabinet Snapline |
| 5986000 | Fan blade f/OF301/OF302 black CW |
| 5986010 | Fan blade f/OF301/OF302 grey CCW |
| 6236952 | Gasket, valve plate/cylinder head OF300 (silikone) |
| 6241800 | O-ring f/1” plug - 32x5 mm |
| 6243710 | O-ring f/plug Ø11.2x2.4 f/OF300 |
| 6245800 | O-ring Ø47x5 f/1 1/2” plug |
| 6253500 | Vibration damper Ø30 |
| 6253650 | Vibration damper Ø20x20 f/cooling pipe |
| 6253701 | Vibration damper f/OF300 / 2-600 Ø20x30 |
| 6254300 | Vibration damper f/OF301 230V |
| 6254500 | Vibration damper Ø25x25 mm (M8x18) |
| 6295500 | Grommet 170211 |
| 6295900 | Cable relief PG16 |
| 6314037 | Screw M6 x 10, PHD, Torx |
| 6317100 | Nut M16 DIN439-B FZB |
| 6339900 | Distance bolt f/metal cabinet |
| 6339901 | Distance bolt long f/metal cabinet |
| 6340500 | Unbraco plug 1/8” |
| 6340900 | Unbraco bolt M5x10 |
| 6341750 | Unbraco bolt M6x8 original |
| 6390000 | Star washer type A M6 |
| 6390100 | Star washer type M14 |
| 6390200 | Star washer type A M16 |
| 6392155 | Screw torx M4x20 PH |
| 6452020 | Teflon hose 1/4” 20 cm with elbow |
| 6452024 | Teflon hose 1/4” 24 cm with elbow |
| 6452028 | Teflon hose 1/4” 28 cm with elbow |
| 6452037 | Teflon hose 1/4” 37 cm with elbow |
| 6452052 | Teflon hose 1/4” 52 cm with elbow |
| 6951200 | Wheel Ø75 mm |
| 6951300 | Wheel Ø75 mm w/brake |
| 6984521 | Cabinet plate complete size B-MD |
| 6984522 | Cabinet plate complete size C-MD |
| 6984523 | Cabinet plate complete size D-MD |
| 6984526 | Cabinet plate complete size A-MD 120V |
| 6984527 | Cabinet plate complete 230V |
| 6984561 | Top A-MD & B-MD |
| 6984907 | Back complete A-M Snapline |
| 6984908 | Back complete A-D Snapline |
| 6984909 | Door complete A-MD Snapline |
| 6984910 | Mounting bracket C-M 200 V Snapline |
| 6984911 | Mounting bracket C-D 200 V Snapline |
| 6984912 | Front complete B-MD 400V Snapline |

| | |
|---|---|
| 6984913 | Mounting bracket A-M B-M 200 V Snapline |
| 6984915 | Back B-M 120V Snapline |
| 6984916 | Back B-M 230V Snapline |
| 6984917 | Back B-D 120V Snapline |
| 6984918 | Back B-D 230V Snapline |
| 6984919 | Door B-MD, C-MD and D-MD Snapline |
| 6984921 | Mounting bracket complete A-D & B-D 200 V Snapline |
| 6984924 | Back C-MD 400V Snapline |
| 6984925 | Back C-MD 230V Snapline |
| 6984931 | Front complete B-MD 120V (max 13A) Snapline |
| 6984935 | Back D-MD Snapline |
| 6984937 | Mounting bracket complete D-M 230V Snapline w/special auto drain for unloading |
| 6984938 | Mounting bracket complete D-D 230V Snapline w/special auto drain for unloading |
| 6984939 | Front complete C-MD 400V Snapline |
| 6984940 | Front complete A-MD 230V Snapline |
| 6984941 | Front complete A-MD 120V Snapline |
| 6984944 | Front complete B-MD 230V Snapline |
| 6984945 | Front complete C-MD 120V Snapline |
| 6984946 | Front complete C-MD 230V Snapline |
| 6984950 | Front complete D-MD 400V Snapline |
| 6984957 | Mounting bracket complete C-M 120V Snapline |
| 6984958 | Mounting bracket complete C-M 230V (M2000 400V) Snapline |
| 6984960 | Mounting bracket complete A-D & B-D 230V Snapline |
| 6984961 | Mounting bracket complete A-D & B-D 120V Snapline |
| 6984962 | Mounting bracket complete A-M & B-M 230V Snapline |
| 6984963 | Mounting bracket complete A-M & B-M 120V Snapline |
| 6984964 | Mounting bracket complete C-D 230V (M2000 400V) Snapline |
| 6984965 | Mounting bracket complete C-D 120V (M2000 400V) Snapline |
| 6984970 | Mounting bracket complete B-MD 230V Snapline |
| 6984971 | Mounting bracket complete B-MD 120V Snapline |
| 6984972 | Mounting bracket complete C-MD 230V & 400V Snapline |
| 6984973 | Mounting bracket complete C-MD 120V Snapline |
| 6984977 | Mounting bracket complete D-MD Snapline |
| 6985908 | Mounting bracket A & B |
| 6985928 | Mounting bracket size C |
| 6985948 | Mounting bracket D |
| 7020000 | Double nipple 1/8” |
| 7024000 | Double nipple 1/4” L= 26 mm |
| 7024002 | Double nipple 1/4” w/o-ring track |
| 7025000 | Double nipple 1/4”x1/8” |
| 7026001 | Bushing nipple |
| 7070000 | Connection piece f/non-return valve |

| | |
|---|---|
| 7076000 | Adaptor 4-way |
| 7160000 | Cross connector 1/4” |
| 7164900 | Plug 1” f/inspection |
| 7166033 | Plug 1 1/2” f/inspection ASME |
| 7167102 | Plug 1/8” w/ M6 & o-ring track |
| 7167201 | Plug 1/4” w/o-ring track |
| 7167215 | Plug 1/4” w/ M6 & o-ring track |
| 7172805 | Spacer for model OF300-M |
| 7180000 | Elbow 1/4” int./ext. KRG |
| 7190000 | Elbow 1/8” |
| 7598600 | Y-connection 1/8” (3 x int.) |
| 8008155 | Bracket for metal cabinet 3x400 V |
| 8011010 | Bracket for OF302-4M |
| 8011011 | Bracket for OF302 |
| 8011012 | Bracket for 2xOF302 |
| 8011013 | Bracket for 3xOF302 |

## Spare parts motor OF301

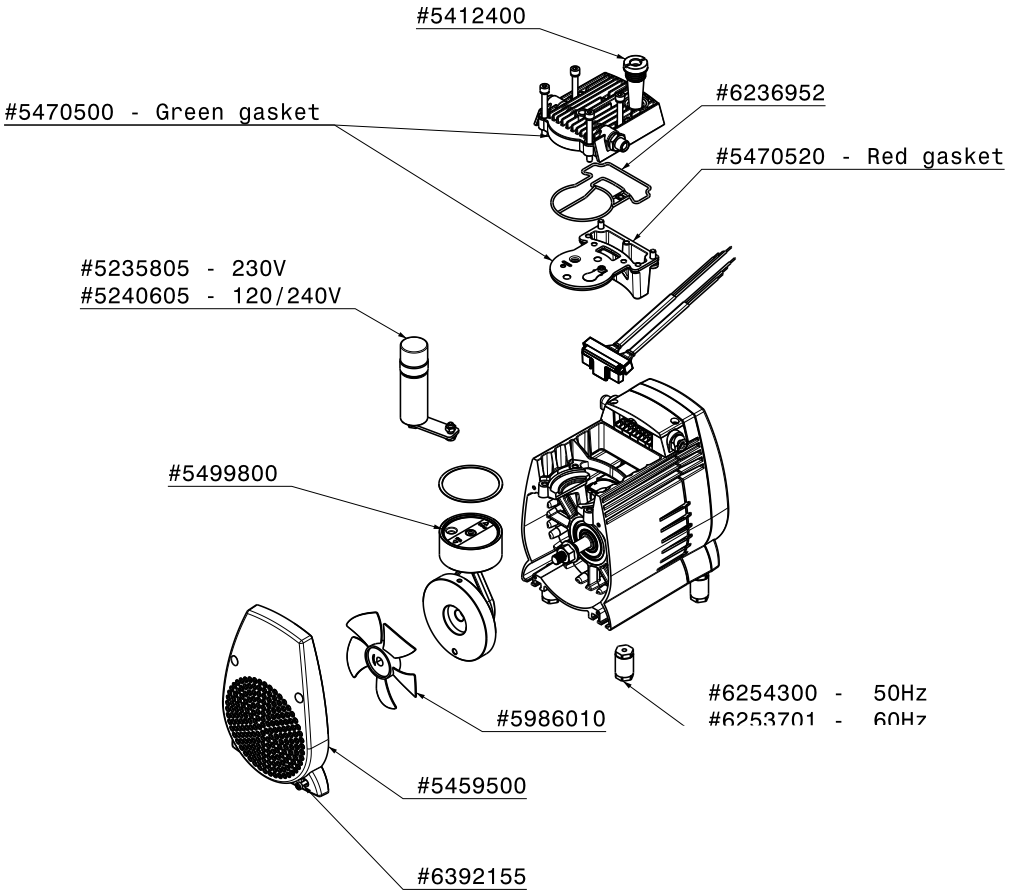


0070000

## Spare parts motor OF302

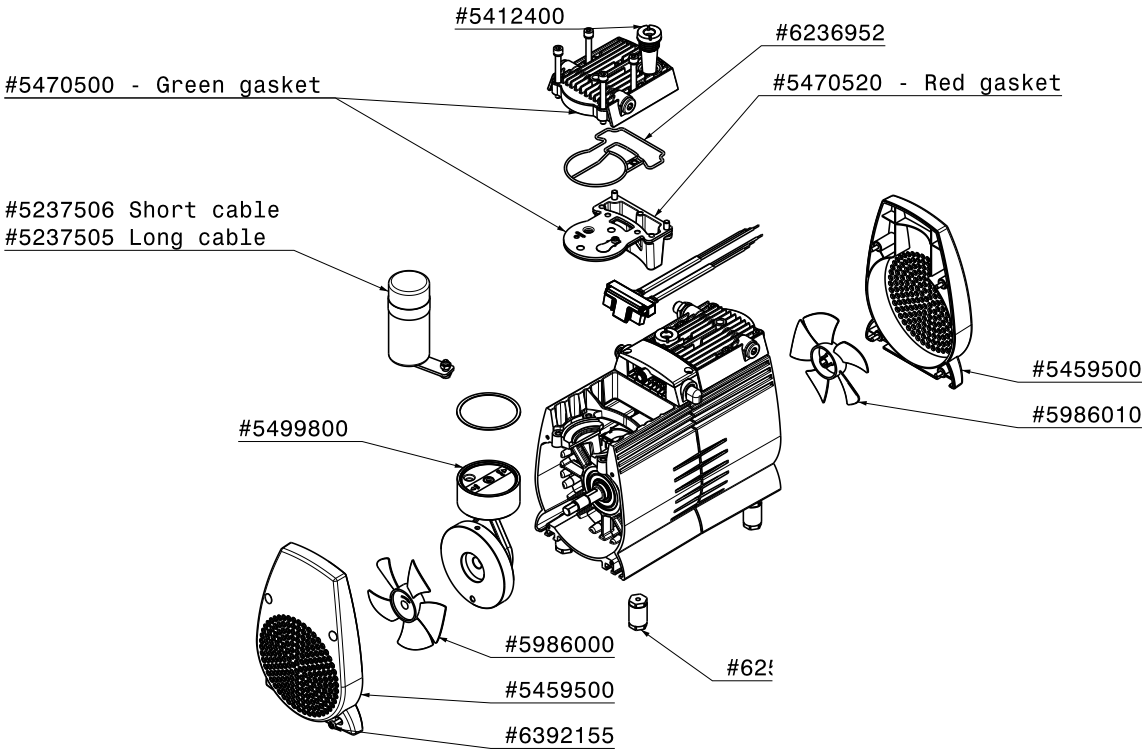


0080000

## Spare parts OF301-4M

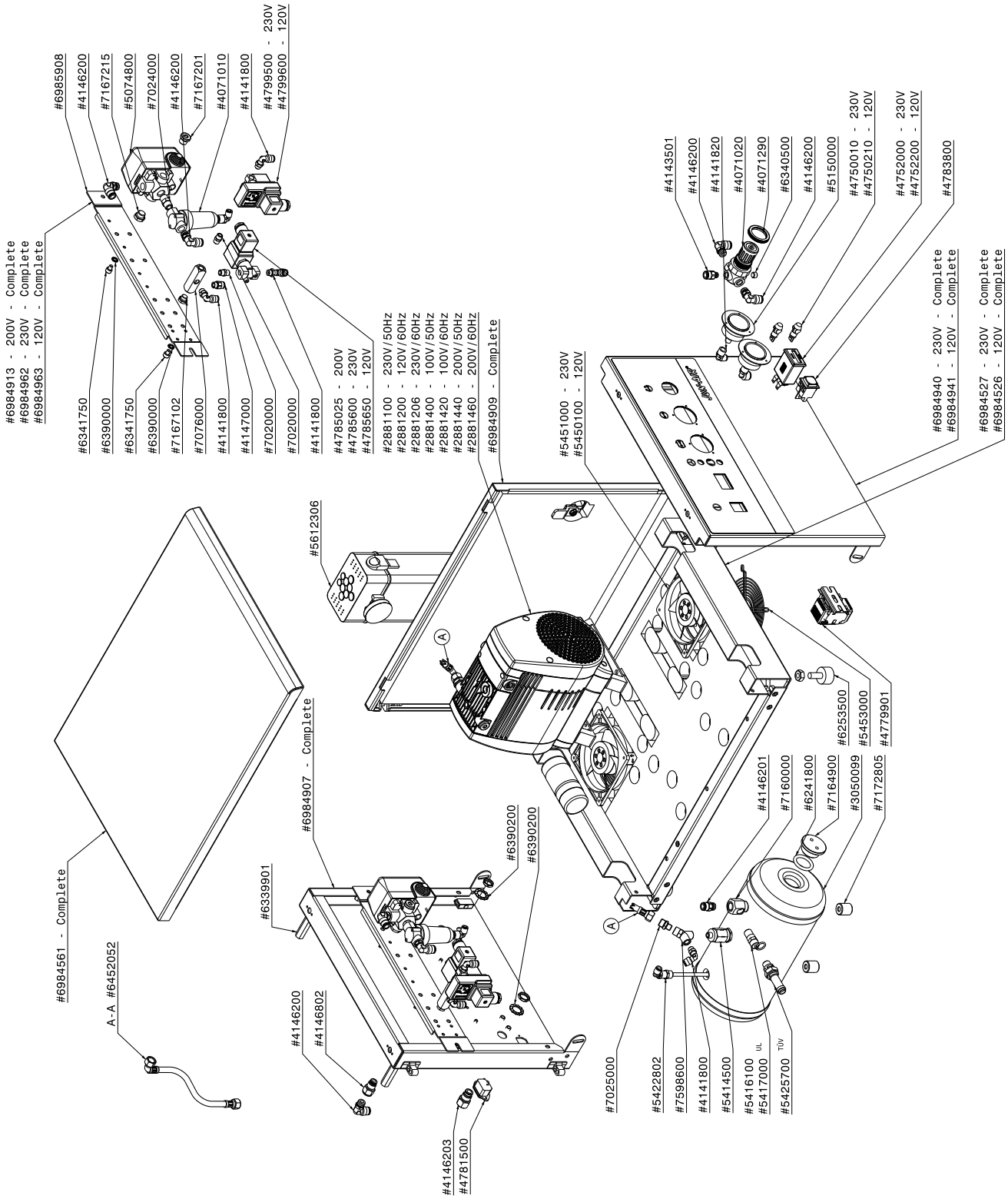


0080120

## Spare parts OF301-4MD2

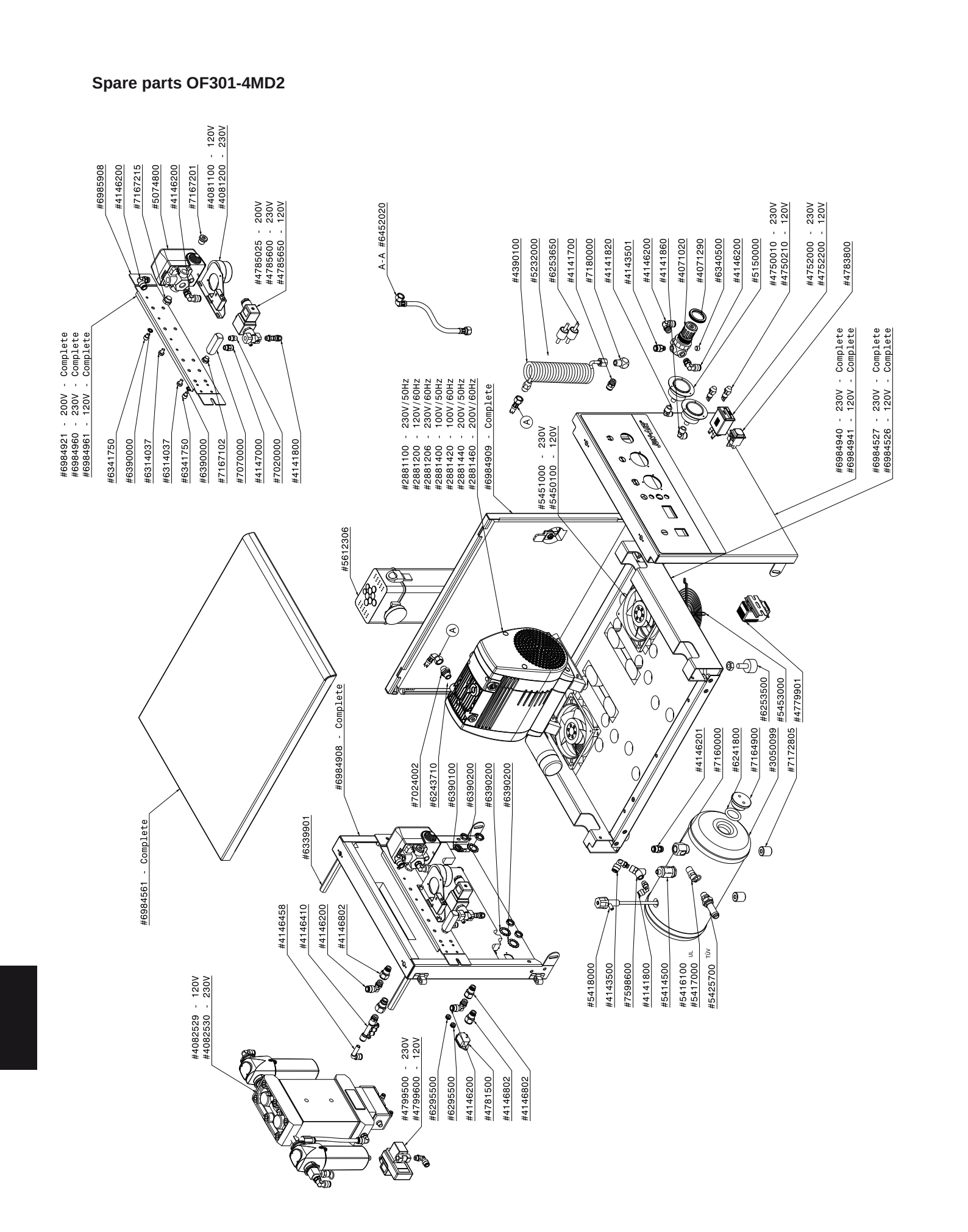


0080121

## Spare parts OF302-4M

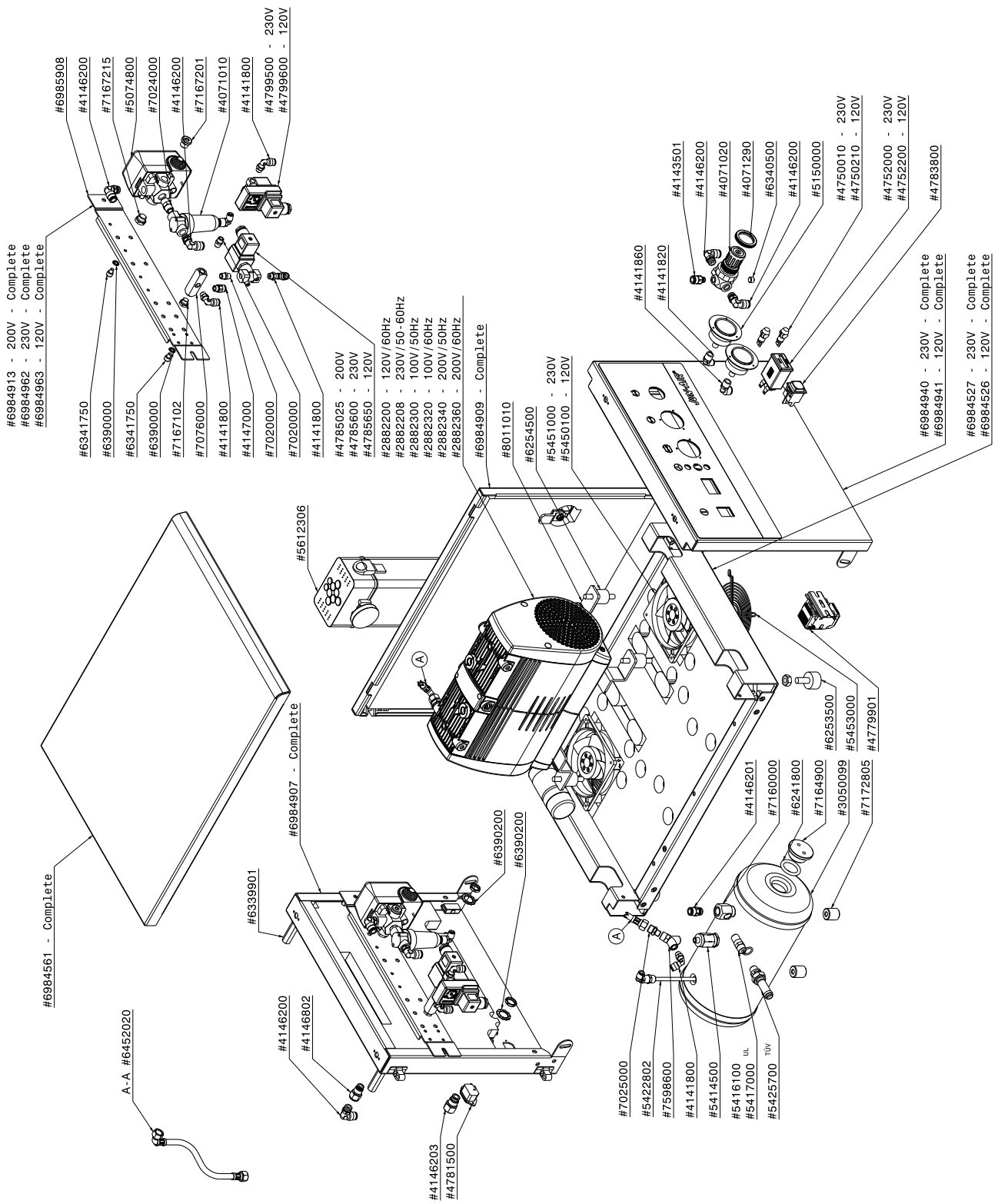


0080122

## Spare parts OF302-4MD2

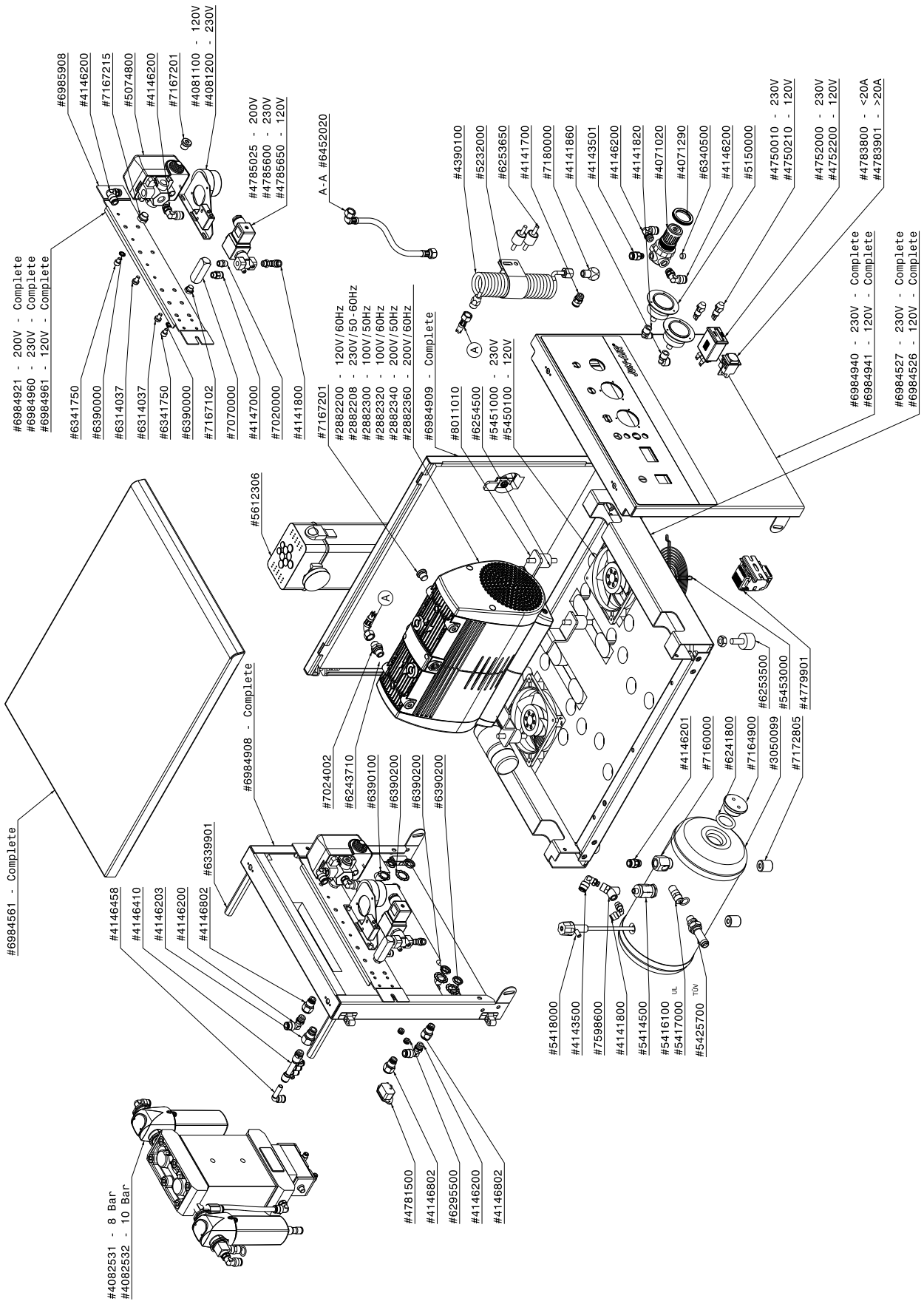


0080123

## Spare parts OF302-25M

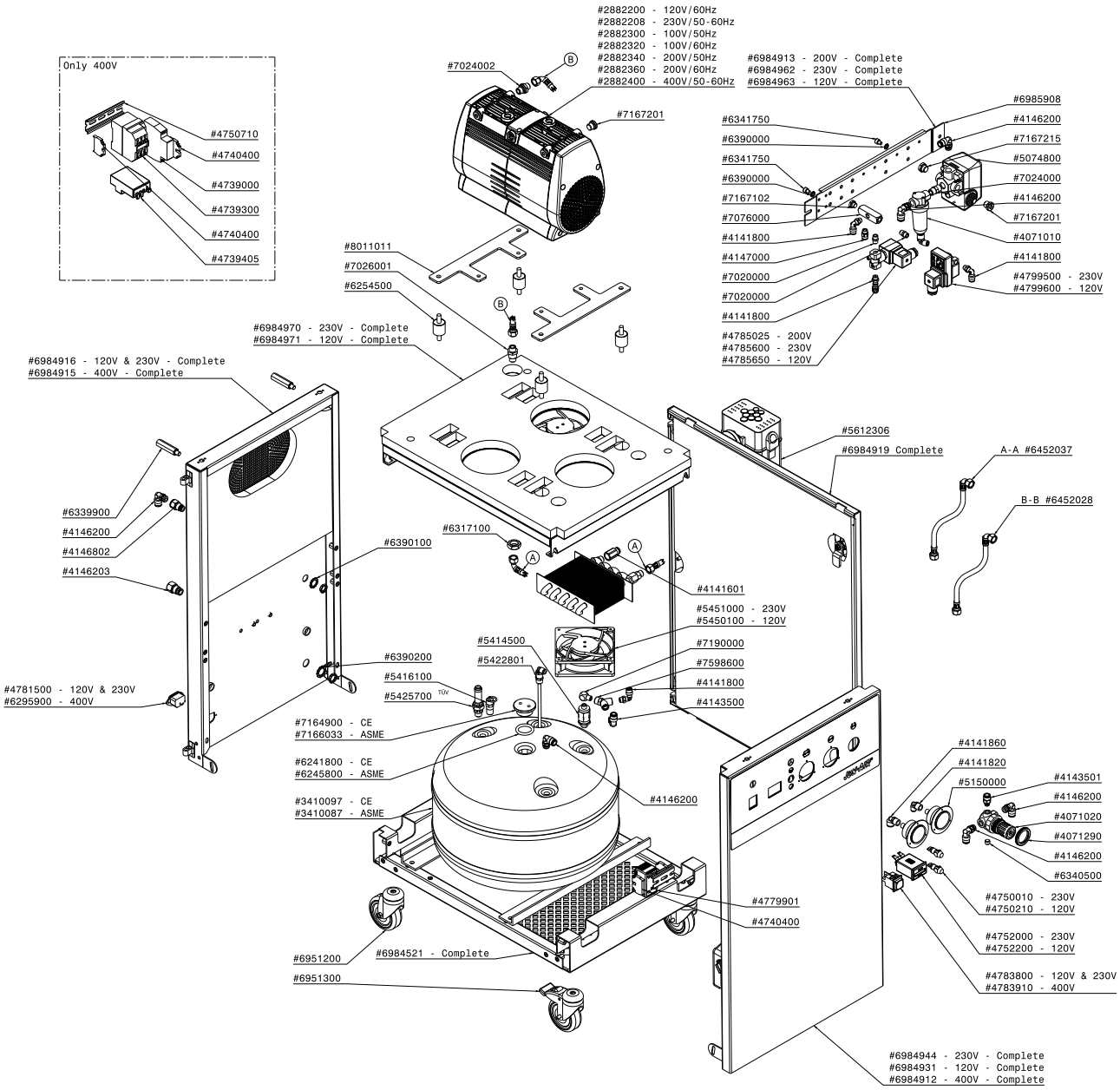


0080130

## Spare parts OF302-25MD2

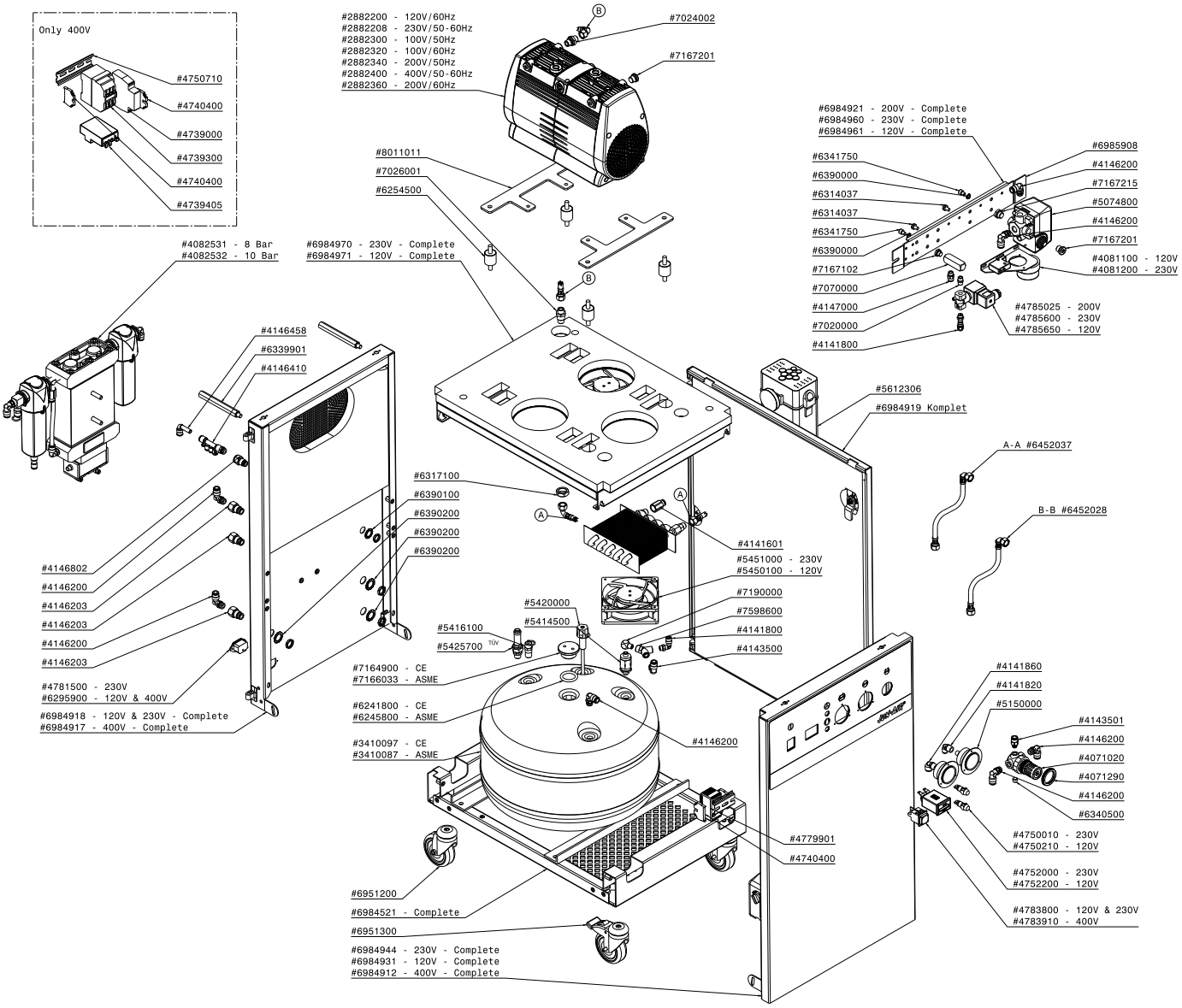


0080131

## Spare parts 2xOF302-40M

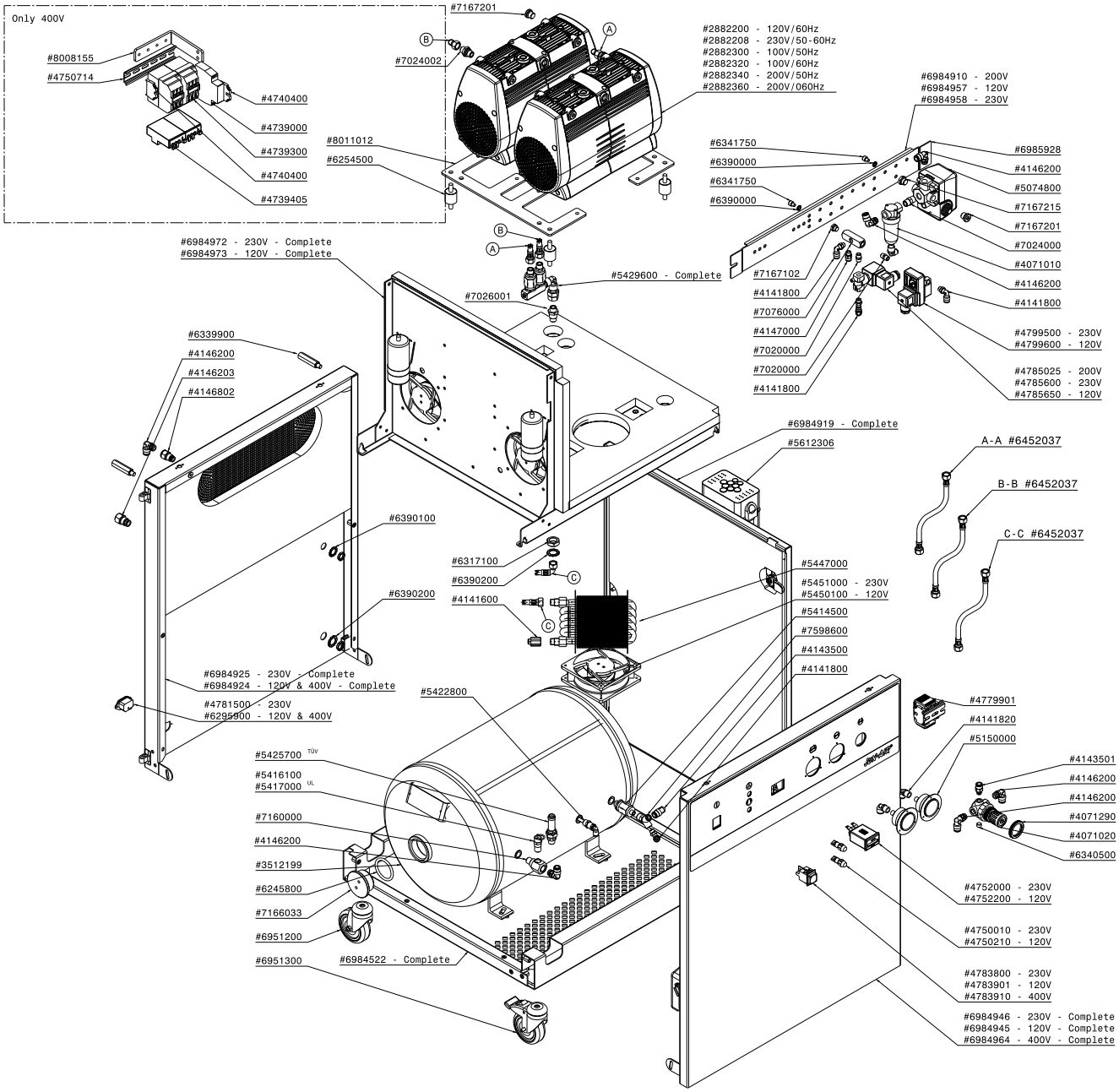


0080140

## Spare parts 2xOF302 - 40MD2

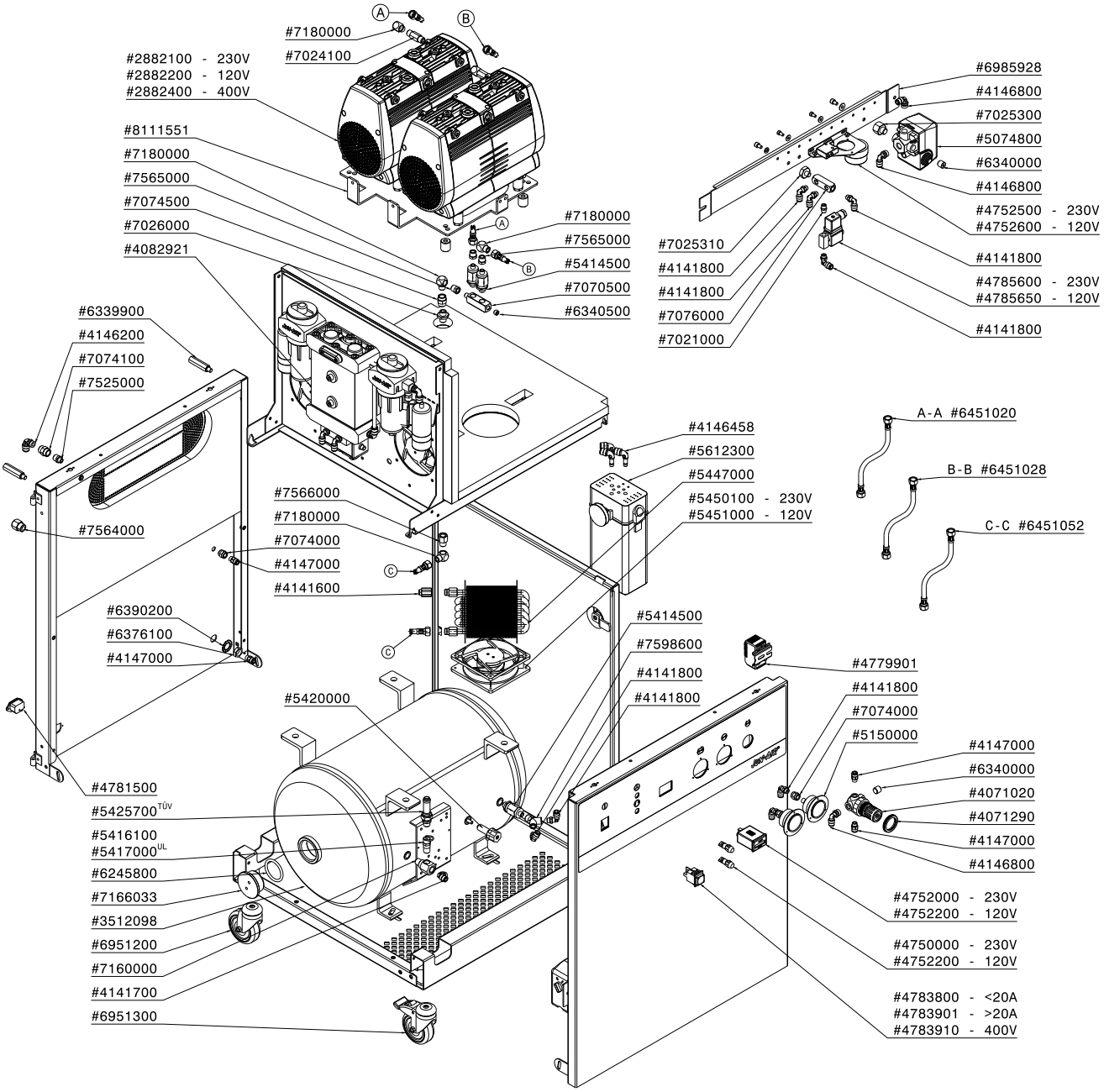


0080141

## Spare parts 3xOF302-40M

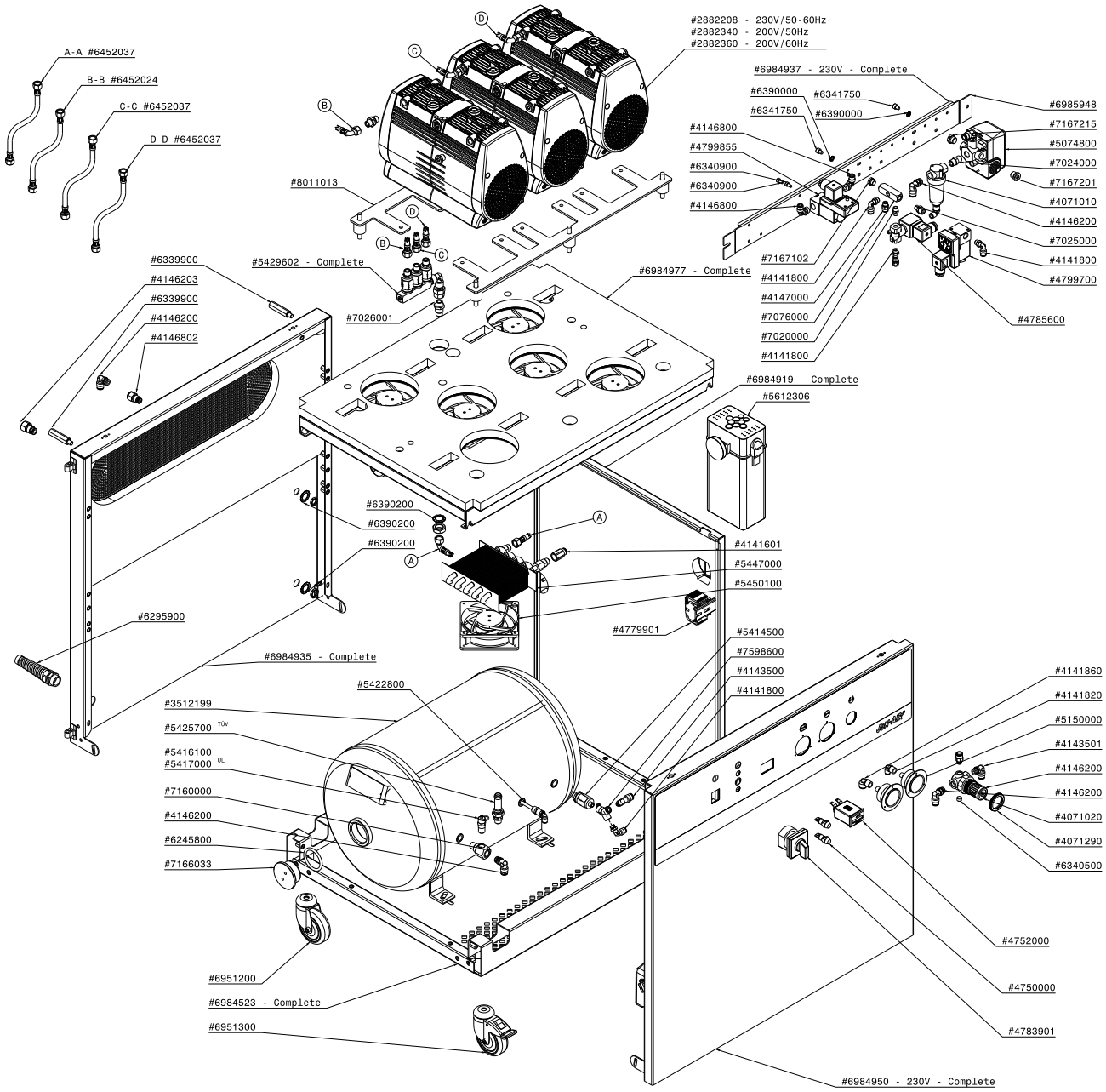


0080150

## Spare parts 3xOF302 - 40MD3

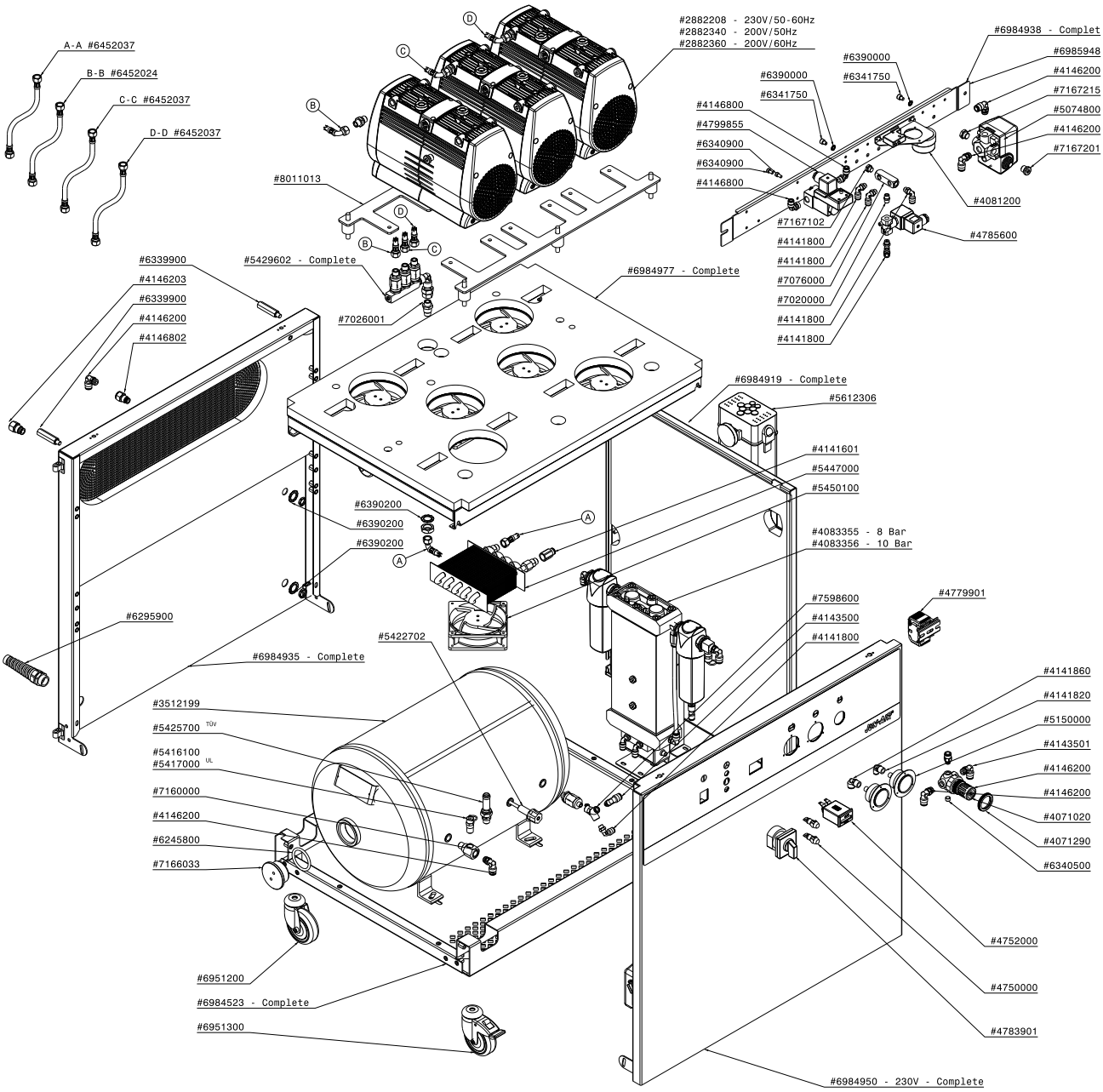


0080151

JUN-AIR®

P.O. Box 97
Benton Harbor,
Michigan 49023-0097
USA

www.jun-air.com

Phone: 269-934-1216
Fax: 269-927-5725
E-mail: jun-air@idexcorp.com

GAST

A UNIT OF IDEX CORPORATION

IDEX

IDEX CORPORATION